Emech™ E20W 型冷／热水混合器

3 接口混合阀利用陶瓷切变作用盘技术来提供紧密的截流、高压差功能以及较长的使用寿命。由于装配了电子执行器和整体式温度传感器，因此系统具备高性能的独立闭环温度控制。

借助温度反馈信号，执行器在 0°C - 100°C (32°F - 212°F) 的温控范围内，精确度可达 ± 0.5°C (± 1°F)，并能够实现 0% 至 100% 范围的进水温度混合。即使阀门进水口的压强与温度突然发生变化，执行器控制器也可主动消除出水温度的变动，保证系统在诸如单一的独立混合解决方案与整体式混合解决方案等工业应用中的理想运用。

阀门的特征

- ISO 5211、5210 执行器法兰安装
- 陶瓷盘：耐用、耐腐蚀
- 3/4” 阀门的流量系数 (Cv)：混合 8.1；单口 6.3
- 阀门采用 C8FM (316) 不锈钢构造
- 连接方式：3/4” NPT 螺纹连接进水口与 1” NPT 螺纹连接出水口
- 提供橡胶密封材料选件，支持非水温控制应用，例如，乙二醇、液压油
- 可从上端入口经由内部管路通向阀门内部各部分
- 工作温度范围：-25°C 至 125°C（-13°F 至 257°F）
- 额定压力：145 psi (10 bar)
- 气密性：零阀座泄漏关断（超出 SME B16.104 及 FCI 70.2，V 与 VI 类标准）
- 设计通过 ASME B16.34 标准验证
- 美国专利核准

电子执行器的特征

- 模拟 (4-20mA) 输入和输出控制信号，供与 SCADA 控制器对接使用
- 软件可配置控制设置
- 极高的分辨能力（0.03° 旋转）
- 外部 RS232 连接（提供电缆）
- 独立闭环温控或远程模拟 (4-20mA) 控制选择
- 电源：需要 24Vdc 3.5Amp 稳压
- 安全失效位置反馈（非接触式完全编码器）
- 键盘：4 个带“双触”安全功能的薄膜开关
- 显示：3.5 寸背光数字 LCD 显示屏
- 按钮式电源开关
- 用于对接辅助设备（例如，流量开关、液位开关）的额外模拟进水
- 90° 冲程时间短至 1.5 秒，可实现快速控制动作
- 变速器：行星齿轮、终身润滑、低反弹
- 占空比为 100% 的额定执行器

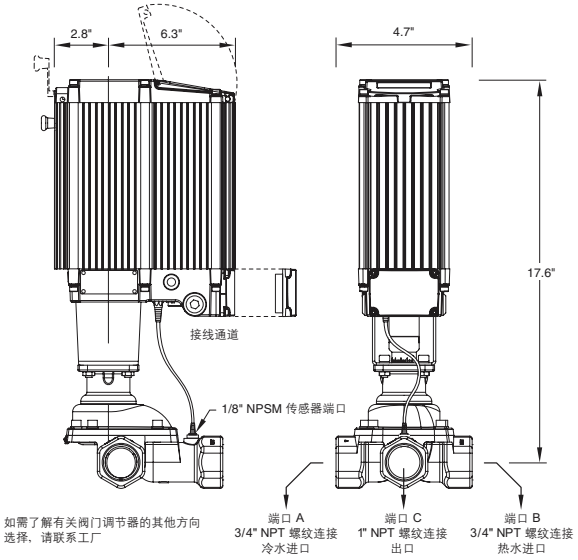

Emech E20W 型冷／热水混合器	
运输重量	45 磅（含包装）
装运箱尺寸	12.6” x 23.6” x 12.4”（宽 × 长 × 高）

重要注意事项：有关安装要求与建议的更多信息，请查阅随产品附送的“安装、操作与保养”手册 (IOM)。

流体容量 (gpm)

型号	端口连接尺寸 (NPT) 进水口 x 出水口	压降 (psi)										公制最小流量（注 4）	最大流量	C_V
		5	10	15	20	25	30	35	40	45	50			
E20W	3/4” x 1”	18	26	31	36	40	44	48	51	54	57	0.9	注 2	8.1

注 1：混合系统的两个入口都必须安装止回阀。
注 2：管道流速能够感测到是对 E20W 混合阀流量的唯一限制要求。
注 3：请联系阿姆斯壮公司或访问网站，咨询有关 Armstrong E20W 阀门定型及应用方面的提示。
注 4：公制最小流量如下：
- 能够通过执行器对给定尺寸阀门实现温控的最小流量是通过标准控制增益设定。
- 如应用中的流量状况低于上述条件下，请联系工厂。

设计、材料、重量及性能等级为近似值，如有变更，恕不另行通知。最新信息，请访问 www.armstronginternational.com。

Armstrong Hot Water Group, 221 Armstrong Blvd., Three Rivers, MI 49093 – USA 电话：269-279-3602 传真：269-279-3130
armstronginternational.com

Emech™ E25W 型冷／热水混合器

3 接口混合阀利用陶瓷切变作用盘技术来提供紧密的截流、高压差功能以及较长的使用寿命。由于装配了电子执行器和整体式温度传感器，因此系统具备高性能的独立闭环温度控制。

借助温度反馈信号，执行器在 0°C - 100°C (32°F - 212°F) 的温控范围内，精确度可达 ± 0.5°C (± 1°F)，并能够实现 0% 至 100% 范围的进水温度混合。即使阀门进水口的压强与温度突然发生变化，执行器控制器也可主动消除出水温度的变动，保证系统在诸如单一的独立混合解决方案与整体式混合解决方案等工业应用中的理想运用。

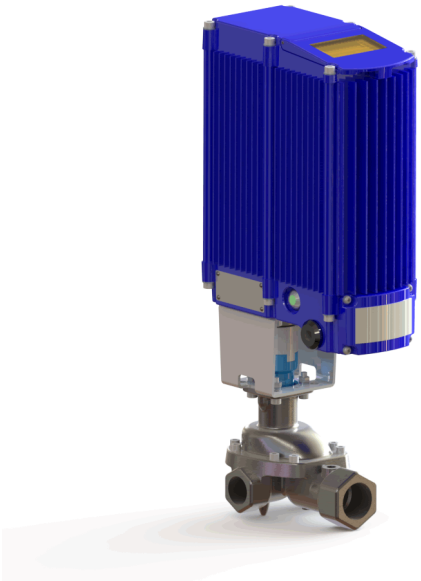

阀门的特征

- ISO 5211、5210 执行器法兰安装
- 陶瓷盘：耐用、耐腐蚀
- 1” 阀门的流量系数 (Cv)：混合 12.6；单口 10.0
- 阀门采用 C8FM (316) 不锈钢构造
- 连接方式：1” NPT 螺纹连接进水口与 1-1/4” NPT 螺纹连接出水口
- 提供橡胶密封材料选件，支持非水温控制应用，例如，乙二醇、液压油
- 可从上端入口经由内部管路通向阀门内部各部分
- 工作温度范围：-25°C 至 125°C（-13°F 至 257°F）
- 额定压力：145 psi (10 bar)
- 气密性：零阀座泄漏关断（超出 SME B16.104 及 FCI 70.2，V 与 VI 类标准）
- 设计通过 ASME B16.34 标准验证
- 美国专利核准

电子执行器的特征

- 模拟 (4-20mA) 输入和输出控制信号，供与 SCADA 控制器对接使用
- 软件可配置控制设置
- 极高的分辨能力（0.03° 旋转）
- 外部 RS232 连接（提供电缆）
- 独立闭环温控或远程模拟 (4-20mA) 控制选择
- 电源：需要 24Vdc 3.5Amp 稳压
- 安全失效位置反馈（非接触式完全编码器）
- 键盘：4 个带“双触”安全功能的薄膜开关
- 显示：3.5 寸背光数字 LCD 显示屏
- 按钮式电源开关
- 用于对接辅助设备（例如，流量开关、液位开关）的额外模拟进水
- 90° 冲程时间短至 1.5 秒，可实现快速控制动作
- 变速器：行星齿轮、终身润滑、低反弹
- 占空比为 100% 的额定执行器

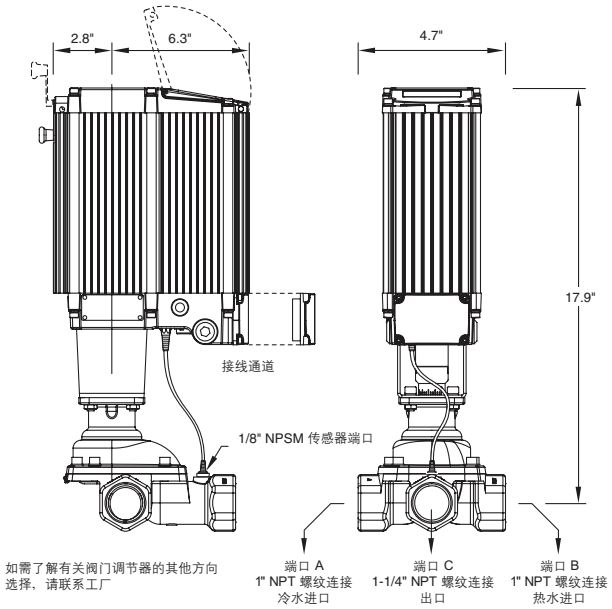

Emech E25W 型冷／热水混合器	
运输重量	48.5 磅（含包装）
装运箱尺寸	12.6” x 23.6” x 12.4”（宽 × 长 × 高）

重要注意事项：有关安装要求与建议的更多信息，请查阅随产品附送的“安装、操作与保养”手册 (IOM)。

流体容量 (gpm)

型号	端口连接尺寸 (NPT) 进水口 x 出水口	压降 (psi)										公制最小流量（注 4）	最大流量	C_V
		5	10	15	20	25	30	35	40	45	50			
E25W	1” x 1-1/4”	28	40	49	56	63	69	74	80	84	89	4.0	注 2	12.6

注 1：混合系统的两个入口都必须安装止回阀。
注 2：管道流速能够感测到是对 E25W 混合阀流量的唯一限制要求。
注 3：请联系阿姆斯壮公司或访问网站，咨询有关 Armstrong E25W 阀门定型及应用方面的提示。
注 4：公制最小流量如下：
- 能够通过执行器对给定尺寸阀门实现温控的最小流量是通过标准控制增益设定。
- 如应用中的流量状况低于上述条件下，请联系工厂。

设计、材料、重量及性能等级为近似值，如有变更，恕不另行通知。最新信息，请访问 www.armstronginternational.com。

Armstrong Hot Water Group, 221 Armstrong Blvd., Three Rivers, MI 49093 – USA 电话：269-279-3602 传真：269-279-3130
armstronginternational.com

Emech™ E40W 型冷／热水混合器

3 接口混合阀利用陶瓷切变作用盘技术来提供紧密的截流、高压差功能以及较长的使用寿命。由于装配了电子执行器和整体式温度传感器，因此系统具备高性能的独立闭环温度控制。

借助温度反馈信号，执行器在 0°C - 100°C (32°F - 212°F) 的温控范围内，精确度可达 ± 0.5°C (± 1°F)，并能够实现 0% 至 100% 范围的进水温度混合。即使阀门进水口的压强与温度突然发生变化，执行器控制器也可主动消除出水温度的变动，保证系统在诸如单一的独立混合解决方案与整体式混合解决方案等工业应用中的理想运用。

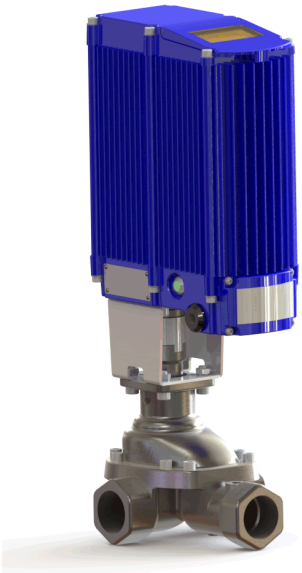

阀门的特征

- ISO 5211、5210 执行器法兰安装
- 陶瓷盘：耐用、耐腐蚀
- 1-1/2” 阀门的流量系数 (Cv)：混合 19.6；单口 14.5
- 阀门采用 C8FM (316) 不锈钢构造
- 连接方式：1-1/2” NPT 螺纹连接进出水口
- 提供橡胶密封材料选件，支持非水温控制应用，例如，乙二醇、液压油
- 可从上端入口经由内部管路通向阀门内部各部分
- 工作温度范围：-25°C 至 125°C（-13°F 至 257°F）
- 额定压力：145 psi (10 bar)
- 气密性：零阀座泄漏关断（超出 SME B16.104 及 FCI 70.2，V 与 VI 类标准）
- 设计通过 ASME B16.34 标准验证
- 美国专利核准

电子执行器的特征

- 模拟 (4-20mA) 输入和输出控制信号，供与 SCADA 控制器对接使用
- 软件可配置控制设置
- 极高的分辨能力（0.03° 旋转）
- 外部 RS232 连接（提供电缆）
- 独立闭环温控或远程模拟 (4-20mA) 控制选择
- 电源：需要 24Vdc 3.5Amp 稳压
- 安全失效位置反馈（非接触式完全编码器）
- 键盘：4 个带“双触”安全功能的薄膜开关
- 显示：3.5 寸背光数字 LCD 显示屏
- 按钮式电源开关
- 用于对接辅助设备（例如，流量开关、液位开关）的额外模拟进水
- 90° 冲程时间短至 1.5 秒，可实现快速控制动作
- 变速器：行星齿轮、终身润滑、低反弹
- 占空比为 100% 的额定执行器

重要注意事项：有关安装要求与建议的更多信息，请查阅随产品附送的“安装、操作与保养”手册 (IOM)。

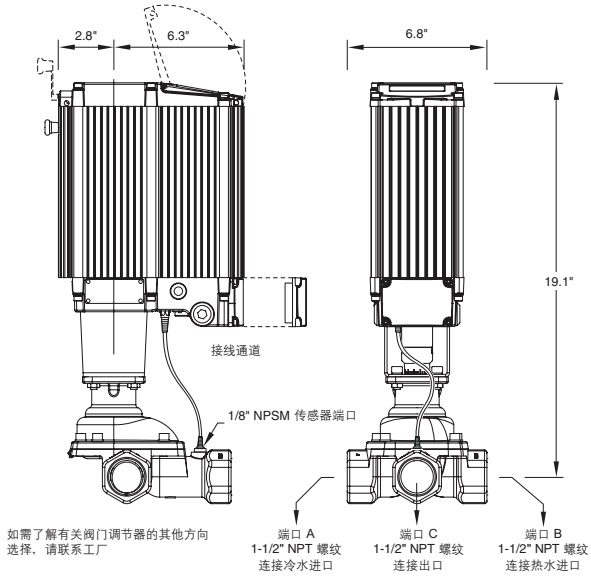

Emech E40W 型冷／热水混合器	
运输重量	54 磅（含包装）
装运箱尺寸	12.6” x 23.6” x 12.4”（宽 × 长 × 高）

流体容量 (gpm)

型号	端口连接尺寸 (NPT) 进水口 x 出水口	压降 (psi)										公制最小流量（注 4）	最大流量	C_V
		5	10	15	20	25	30	35	40	45	50			
E40W	1-1/2” x 1-1/2”	44	62	76	88	98	108	116	124	132	139	6.0	注 2	19.6

注 1：混合系统的两个入口都必须安装止回阀。
注 2：管道流速能够感测到是对 E40W 混合阀流量的唯一限制要求。
注 3：请联系阿姆斯壮公司或访问网站，咨询有关 Armstrong E40W 阀门定型及应用方面的提示。
注 4：公制最小流量如下：
- 能够通过执行器对给定尺寸阀门实现温控的最小流量是通过标准控制增益设定。
- 如应用中的流量状况低于上述条件下，请联系工厂。

设计、材料、重量及性能等级为近似值，如有变更，恕不另行通知。最新信息，请访问 www.armstronginternational.com。

Armstrong Hot Water Group, 221 Armstrong Blvd., Three Rivers, MI 49093 – USA 电话：269-279-3602 传真：269-279-3130
armstronginternational.com

Emech™ E50W 型冷／热水混合器

3 接口混合阀利用陶瓷切变作用盘技术来提供紧密的截流、高压差功能以及较长的使用寿命。由于装配了电子执行器和整体式温度传感器，因此系统具备高性能的独立闭环温度控制。

借助温度反馈信号，执行器在 0°C - 100°C (32°F - 212°F) 的温控范围内，精确度可达 ± 0.5°C (± 1°F)，并能够实现 0% 至 100% 范围的进水温度混合。即使阀门进水口的压强与温度突然发生变化，执行器控制器也可主动消除出水温度的变动，保证系统在诸如单一的独立混合解决方案与整体式混合解决方案等工业应用中的理想运用。

阀门的特征

- ISO 5211、5210 执行器法兰安装
- 陶瓷盘：耐用、耐腐蚀
- 2” 阀门的流量系数 (Cv)：混合 47.7；单口 40.3
- 阀门采用 C8FM (316) 不锈钢构造
- 连接方式：2” NPT 螺纹连接进水口与 2-1/2” NPT 螺纹连接出水口
- 提供橡胶密封材料选件，支持非水温控制应用，例如，乙二醇、液压油
- 可从上端入口经由内部管路通向阀门内部各部分
- 工作温度范围：-25°C 至 125°C（-13°F 至 257°F）
- 额定压力：145 psi (10 bar)
- 气密性：零阀座泄漏关断（超出 SME B16.104 及 FCI 70.2，V 与 VI 类标准）
- 设计通过 ASME B16.34 标准验证
- 美国专利核准

电子执行器的特征

- 模拟 (4-20mA) 输入和输出控制信号，供与 SCADA 控制器对接使用
- 软件可配置控制设置
- 极高的分辨能力（0.03° 旋转）
- 外部 RS232 连接（提供电缆）
- 独立闭环温控或远程模拟 (4-20mA) 控制选择
- 电源：需要 24Vdc 5Amp 稳压
- 安全失效位置反馈（非接触式完全编码器）
- 键盘：4 个带“双触”安全功能的薄膜开关
- 显示：3.5 寸背光数字 LCD 显示屏
- 按钮式电源开关
- 用于对接辅助设备（例如，流量开关、液位开关）的额外模拟进水
- 90° 冲程时间短至 1.5 秒，可实现快速控制动作
- 变速器：行星齿轮、终身润滑、低反弹
- 占空比为 100% 的额定执行器

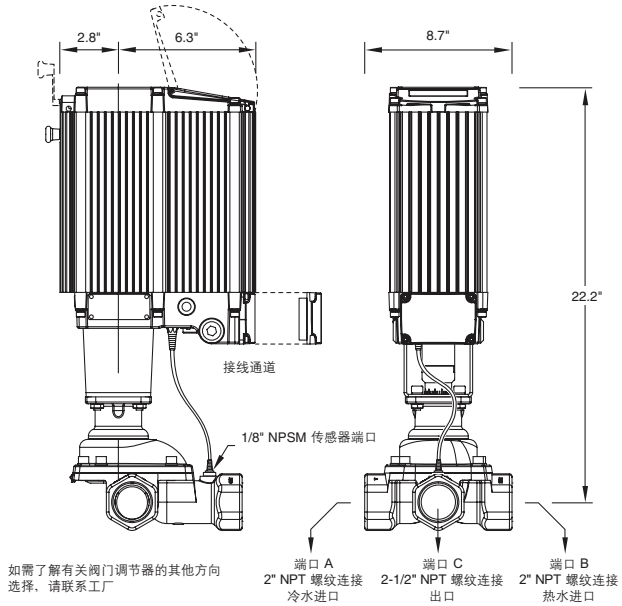

Emech E50W 型冷／热水混合器	
运输重量	77 磅（含包装）
装运箱尺寸	17.3” x 33.5” x 18.1”（宽 × 长 × 高）

重要注意事项：有关安装要求与建议的更多信息，请查阅随产品附送的“安装、操作与保养”手册 (IOM)。

流体容量 (gpm)

型号	端口连接尺寸 (NPT) 进水口 x 出水口	压降 (psi)										公制最小流量（注 4）	最大流量	C_V
		5	10	15	20	25	30	35	40	45	50			
E50W	2” x 2-1/2”	107	151	185	213	239	261	282	302	320	337	20.0	注 2	47.5

注 1：混合系统的两个入口都必须安装止回阀。
注 2：管道流速能够感测到是对 E50W 混合阀流量的唯一限制要求。
注 3：请联系阿姆斯壮公司或访问网站，咨询有关 Armstrong E50W 阀门定型及应用方面的提示。
注 4：公制最小流量如下：
- 能够通过执行器对给定尺寸阀门实现温控的最小流量是通过标准控制增益设定。
- 如应用中的流量状况低于上述条件下，请联系工厂。

设计、材料、重量及性能等级为近似值，如有变更，恕不另行通知。最新信息，请访问 www.armstronginternational.com。

Armstrong Hot Water Group, 221 Armstrong Blvd., Three Rivers, MI 49093 – USA 电话：269-279-3602 传真：269-279-3130
armstronginternational.com

Armstrong® Emech™ E80W 型冷／热水混合器

3 接口阀利用一种独特的切变作用盘技术及漩涡混合几何体，提供高性能的动态流体混合功能。阀座的设计特性将作用盘的受磨损程度降至最低、让阀门提供优于常规阀门的性能、减少了密封材料的更换次数及停机待工时间。由于在出口管道上插装了电子执行器和整体式温度传感器，因此系统具备高性能的独立闭环温度控制。

借助校准温度反馈信号与快速动作的执行器，产品在 0°C - 100°C (32°F - 212°F) 的温控范围内，精确度可达 ± 1°C (± 2°F)，并能够实现 0% 至 100% 范围的进水温度混合。即使阀门进水口的压强与温度突然发生变化，执行器控制器也可主动消除出水温度的变动，保证系统在诸如单一的独立混合解决方案与整体式混合解决方案等工业应用中的理想运用。

阀门的特征

- ISO 5211、5210 执行器法兰安装
- 切变作用盘与阀门采用 CF8M (316) 不锈钢构造
- 3” 阀门的流量系数 (Cv)：144
- 连接方式：3” ASME B16.5 150 类标准（Cl.300 选项可供选择）
- 端口尺寸：3” 公称内径
- NTC 温度校准探测器必须沿出水口向管道下延伸 12” 安装
- 提供橡胶密封材料选件，支持非水温控制应用，例如，乙二醇、液压油
- 可从上端入口经由内部管路通向阀门内部各部分
- 工作温度范围：-25°C 至 125°C（-13°F 至 257°F）
- 额定压力：100°C (212°F) 下为 232 psi (16 bar)
- 阀门为非关断式，阀座泄漏不到 Cv 的 0.05%
- 设计通过 ASME B16.34 标准验证
- 美国及欧盟专利核准

电子执行器的特征

- 模拟 (4-20mA) 输入和输出控制信号，供与 SCADA 控制器对接使用
- 软件可配置控制设置
- 极高的分辨能力（0.03° 旋转）
- 外部 RS232 连接（提供电缆）
- 独立闭环温控或远程模拟 (4-20mA) 控制选择
- 电源：需要 24Vdc 6Amp 稳压
- 安全失效位置反馈（非接触式完全编码器）
- 键盘：4 个带“双触”安全功能的薄膜开关
- 显示：3.5 寸背光数字 LCD 显示屏
- 按钮式电源开关
- 用于对接辅助设备（例如，流量开关、液位开关）的额外模拟进水
- 90° 冲程时间短至 1.5 秒，可实现快速控制动作
- 变速器：行星齿轮、终身润滑、低反弹
- 占空比为 100% 的额定执行器

Emech E80W 型冷／热水混合器	
运输重量	166 磅（含包装）
装运箱尺寸	17.3” x 33.5” x 18.1”（宽 × 长 × 高）

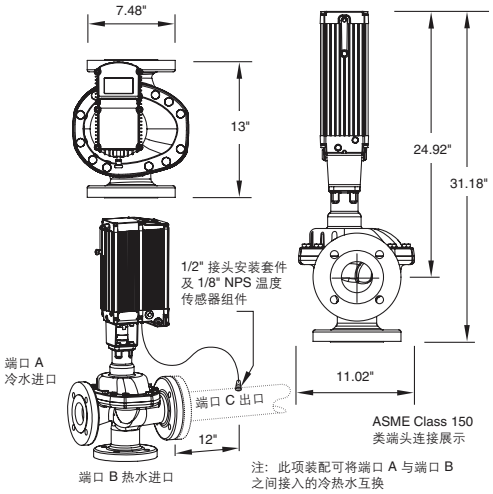

重要注意事项：

在计划安装时，请查阅“安装、操作与保养”手册 (IOM)，查看关键要求、建议及需考虑的因素。如果不这样做的话，可能会影响产品的性能。IOM 随产品附送。

- 图例所示为执行器／阀门方向的标准系统设计，装有配装接头套件的 NTC 温度校准探测器，阀门上装上 ASME B16.5 150 类端头连接。
- 冷、热水进水口可以互换，同时也可指定在阀门上安装执行器的其他方向。
- 第 300 类法兰选件可安装在凹槽上，但其额定压力达不到 ASME Cl300 标准。
- 如果需要安装非标设计产品，请在下单时咨询阿姆斯壮公司工厂。

流体容量 (gpm)

型号	端口连接尺寸 (NPT) 进水口 x 出水口	压降 (psi)										公制最小流量（注 4）	最大流量	C_v
		5	10	15	20	25	30	35	40	45	50			
E80W	3” x 3”（ASME B16.5 150 类法兰）	322	455	558	644	720	789	852	911	966	1018	53	注 2	144

注 1：混合系统的两个入口都必须安装止回阀。
注 2：管道流速能够感测到是对 E80W 混合阀流量的唯一限制要求。
注 3：请联系阿姆斯壮公司或访问网站，咨询有关 Armstrong E80W 阀门定型及应用方面的提示。
注 4：公制最小流量如下：
- 能够通过执行器对给定尺寸阀门实现温控的最小流量是通过标准控制增益设定。
- 如应用中的流量状况低于上述条件下，请联系工厂。

设计、材料、重量及性能等级为近似值，如有变更，恕不另行通知。最新信息，请访问 www.armstronginternational.com。

Armstrong Hot Water Group, 221 Armstrong Blvd., Three Rivers, MI 49093 – USA 电话：269-279-3602 传真：269-279-3130
armstronginternational.com

Emech™ F3020 型冷／热混合器

3 接口阀利用一种独特的切变作用盘技术及漩涡混合几何体，提供高性能的动态流体混合功能。阀座的设计特性将作用盘的受磨损程度降至最低、让阀门提供优于常规阀门的性能、减少了密封材料的更换次数及停机待工时间。

阀门的特征

- ISO 5211、5210 执行器法兰安装
- 阀门采用 C8FM (316) 不锈钢构造
- 陶瓷盘：耐用、耐腐蚀
- 连接方式：NPT（其他端头连接选件请联系阿姆斯壮公司，如 CL150 法兰、承插焊、卫生型管件、法兰连接等）
- 橡胶密封材料选件
- 可从上端入口经由内部管路通向阀门内部各部分
- 温度范围：-13°F 至 257°F
- 额定压力 145 psi (10 bar)，设计符合 ASME B16.34 标准
- 气密性：（零泄漏）关断
- 可在开关位置锁定的手动手柄选件
- 阀座密封性能超出 ANSI B16.104 和 FCI70-2，第 V 和 VI 类的要求
- 手动手柄套件包含冲程限制功能

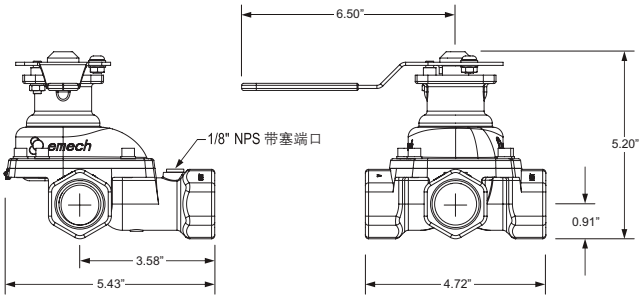

Emech F3020 型冷／热水混合器	
运输重量	5.5 磅（含包装）
装运箱尺寸	12.2” x 12.2” x 10.2”（宽 × 长 × 高）

流体容量 (gpm)

型号	端口连接尺寸 (NPT) 进水口 x 出水口	压降 (psi)										公制最小流量（注 4）	最大流量	C_V
		5	10	15	20	25	30	35	40	45	50			
F3020	3/4” x 1”	18	26	31	36	40	44	48	51	54	57	0.9	注 2	8.1

注 1：混合系统的两个入口都必须安装止回阀。
注 2：管道流速能够感测到是对 F3020 混合阀流量的唯一限制要求。
注 3：请联系阿姆斯壮公司或访问网站，咨询有关 Armstrong F3020 阀门定型及应用方面的提示。
注 4：公制最小流量如下：
- 能够通过执行器对给定尺寸阀门实现温控的最小流量是通过标准控制增益设定。
- 如应用中的流量状况低于上述条件下，请联系工厂。

设计、材料、重量及性能等级为近似值，如有变更，恕不另行通知。最新信息，请访问 www.armstronginternational.com。

Armstrong Hot Water Group, 221 Armstrong Blvd., Three Rivers, MI 49093 – USA 电话：269-279-3602 传真：269-279-3130
armstronginternational.com

Emech™ F3025 型冷／热混合器

3 接口阀利用一种独特的切变作用盘技术及漩涡混合几何体，提供高性能的动态流体混合功能。阀座的设计特性将作用盘的受磨损程度降至最低、让阀门提供优于常规阀门的性能、减少了密封材料的更换次数及停机待工时间。

阀门的特征

- ISO 5211、5210 执行器法兰安装
- 阀门采用 C8FM (316) 不锈钢构造
- 陶瓷盘：耐用、耐腐蚀
- 连接方式：NPT（其他端头连接选件请联系阿姆斯壮公司，如 CL150 法兰、承插焊、卫生型管件、法兰连接等）
- 橡胶密封材料选件
- 可从上端入口经由内部管路通向阀门内部各部分
- 温度范围：-13°F 至 257°F
- 额定压力 145 psi (10 bar)，设计符合 ASME B16.34 标准
- 气密性：（零泄漏）关断
- 可在开关位置锁定的手动手柄选件
- 阀座密封性能超出 ANSI B16.104 和 FCI70-2，第 V 和 VI 类的要求
- 手动手柄套件包含冲程限制功能

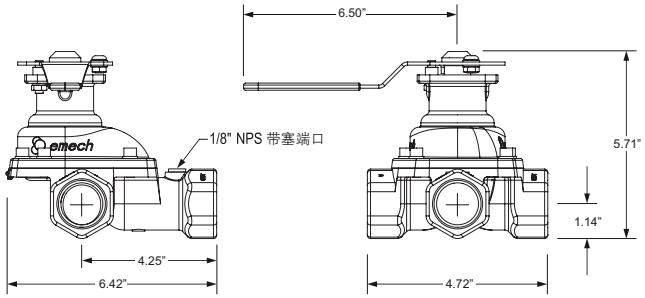

Emech F3025 型冷／热水混合器	
运输重量	8 磅（含包装）
装运箱尺寸	12.2” x 12.2” x 10.2”（宽 × 长 × 高）

流体容量 (gpm)

型号	端口连接尺寸 (NPT) 进水口 x 出水口	压降 (psi)										公制最小流量（注 4）	最大流量	C_V
		5	10	15	20	25	30	35	40	45	50			
F3025	1” x 1-1/4”	28	40	49	56	63	69	74	80	84	89	4.0	注 2	12.5

注 1：混合系统的两个入口都必须安装止回阀。
注 2：管道流速能够感测到是对 F3025 混合阀流量的唯一限制要求。
注 3：请联系阿姆斯壮公司或访问网站，咨询有关 Armstrong F3025 阀门定型及应用方面的提示。
注 4：公制最小流量如下：
- 能够通过执行器对给定尺寸阀门实现温控的最小流量是通过标准控制增益设定。
- 如应用中的流量状况低于上述条件下，请联系工厂。

设计、材料、重量及性能等级为近似值，如有变更，恕不另行通知。最新信息，请访问 www.armstronginternational.com。

Armstrong Hot Water Group, 221 Armstrong Blvd., Three Rivers, MI 49093 – USA 电话：269-279-3602 传真：269-279-3130
armstronginternational.com

Emech™ F3040 型冷／热混合器

3 接口阀利用一种独特的切变作用盘技术及漩涡混合几何体，提供高性能的动态流体混合功能。阀座的设计特性将作用盘的受磨损程度降至最低、让阀门提供优于常规阀门的性能、减少了密封材料的更换次数及停机待工时间。

阀门的特征

- ISO 5211、5210 执行器法兰安装
- 阀门采用 C8FM (316) 不锈钢构造
- 陶瓷盘：耐用、耐腐蚀
- 连接方式：NPT（其他端头连接选件请联系阿姆斯壮公司，如 CL150 法兰、承插焊、卫生型管件、法兰连接等）
- 橡胶密封材料选件
- 可从上端入口经由内部管路通向阀门内部各部分
- 温度范围：-13°F 至 257°F
- 额定压力 145 psi (10 bar)，设计符合 ASME B16.34 标准
- 气密性：（零泄漏）关断
- 可在开关位置锁定的手动手柄选件
- 阀座密封性能超出 ANSI B16.104 和 FCI70-2，第 V 和 VI 类的要求
- 手动手柄套件包含冲程限制功能

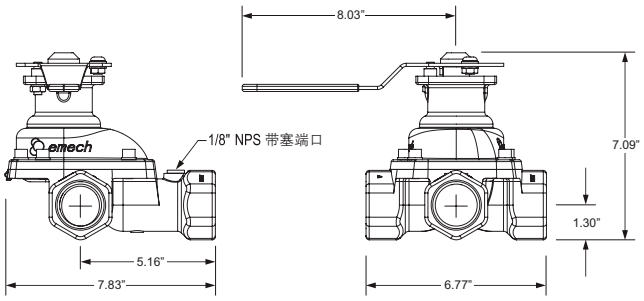

Emech F3040 型冷／热水混合器	
运输重量	15 磅（含包装）
装运箱尺寸	12.2" x 12.2" x 10.2"（宽 × 长 × 高）

流体容量 (gpm)

型号	端口连接尺寸 (NPT) 进水口 x 出水口	压降 (psi)										公制最小流量（注 4）	最大流量	C_V
		5	10	15	20	25	30	35	40	45	50			
F3040	1-1/2" x 1-1/2"	44	62	76	88	98	108	116	124	132	139	6.0	注 2	19.6

注 1：混合系统的两个入口都必须安装止回阀。
注 2：管道流速能够感测到是对 F3040 混合阀流量的唯一限制要求。
注 3：请联系阿姆斯壮公司或访问网站，咨询有关 Armstrong F3040 阀门定型及应用方面的提示。
注 4：公制最小流量如下：
- 能够通过执行器对给定尺寸阀门实现温控的最小流量是通过标准控制增益设定。
- 如应用中的流量状况低于上述条件下，请联系工厂。

设计、材料、重量及性能等级为近似值，如有变更，恕不另行通知。最新信息，请访问 www.armstronginternational.com。

Armstrong Hot Water Group, 221 Armstrong Blvd., Three Rivers, MI 49093 – USA 电话：269-279-3602 传真：269-279-3130
armstronginternational.com

Emech™ F3050 型冷／热水混合器

3 接口阀利用一种独特的切变作用盘技术及漩涡混合几何体，提供高性能的动态流体混合功能。阀座的设计特性将作用盘的受磨损程度降至最低、让阀门提供优于常规阀门的性能、减少了密封材料的更换次数及停机待工时间。

阀门的特征

- ISO 5211、5210 执行器法兰安装
- 阀门采用 C8FM (316) 不锈钢构造
- 陶瓷盘：耐用、耐腐蚀
- 连接方式：NPT（其他端头连接选件请联系阿姆斯壮公司，如 CL150 法兰、承插焊、卫生型管件、法兰连接等）
- 橡胶密封材料选件
- 可从上端入口经由内部管路通向阀门内部各部分
- 温度范围：-13°F 至 257°F
- 额定压力 145 psi (10 bar)，设计符合 ASME B16.34 标准
- 气密性：（零泄漏）关断
- 可在开关位置锁定的手动手柄选件
- 阀座密封性能超出 ANSI B16.104 和 FCI70-2，第 V 和 VI 类的要求
- 手动手柄套件包含冲程限制功能

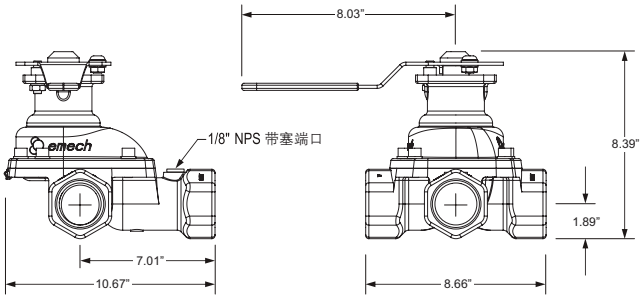

Emech F3050 型冷／热水混合器	
运输重量	26 磅（含包装）
装运箱尺寸	12.2" x 12.2" x 10.2"（宽 × 长 × 高）

流体容量 (gpm)

型号	端口连接尺寸 (NPT) 进水口 x 出水口	压降 (psi)										公制最小流量（注 4）	最大流量	C_V
		5	10	15	20	25	30	35	40	45	50			
F3050	2" x 2-1/2"	107	151	185	213	239	261	282	302	320	337	20.0	注 2	47.5

注 1：混合系统的两个入口都必须安装止回阀。
注 2：管道流速能够感测到是对 F3050 混合阀流量的唯一限制要求。
注 3：请联系阿姆斯壮公司或访问网站，咨询有关 Armstrong F3050 阀门定型及应用方面的提示。
注 4：公制最小流量如下：
- 能够通过执行器对给定尺寸阀门实现温控的最小流量是通过标准控制增益设定。
- 如应用中的流量状况低于上述条件下，请联系工厂。

设计、材料、重量及性能等级为近似值，如有变更，恕不另行通知。最新信息，请访问 www.armstronginternational.com。

Armstrong Hot Water Group, 221 Armstrong Blvd., Three Rivers, MI 49093 – USA 电话：269-279-3602 传真：269-279-3130
armstronginternational.com

Emech™ E25S 型蒸汽／水混合器

E25S 阀门的切变作用盘设计能够保证对蒸汽与水混合的精确控制。由于装配了电子执行器和整体式温度传感器，因此系统具备快速、精确及稳定的温度控制。单一紧凑的组件简化了安装。此独立装置采用独立式设计，为工业应用中的热水供应提供了可靠的解决方案。

温度校准探测器经由一根电缆与执行器连接，装在出口处的 1/8” NPSM 端口上。借助温度反馈信号，执行器能够在出口处提供高达 95°C (200°F) 热水温度，精确度可达 ± 0.5°C (± 1°F)。

E25S 能够处理不同的输入温度与压强，从而实现温度上升。即使阀门入水口的压强与温度突然发生变化，控制器也可主动消除输出温度的变动。

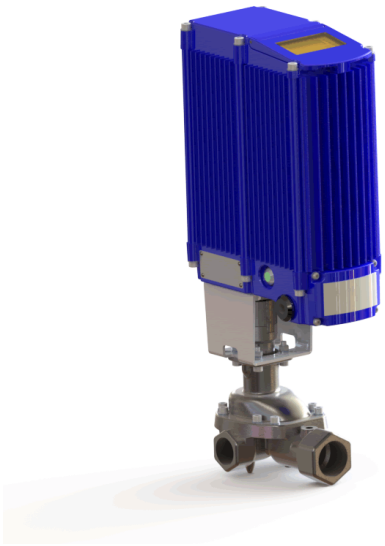

阀门的特征

- ISO 5211、5210 执行器法兰安装
- 镍铬与钴涂层的 CF8M(316) 不锈钢盘
- 1” 阀门的流量系数 Cv（最大值）： 8.0
- 阀门采用 CF8M (316) 不锈钢构造
- 连接方式： 1” NPT 螺纹连接进水口与 1-1/4” NPT 螺纹连接出水口
- 可从上端入口经由内部管路通向阀门内部各部分
- 蒸汽入口的最大温度为 250°C (482°F)
- 额定压力： 145 psi (10 bar)
- 阀座泄漏大概是阀门 Cv（最大值）的 0.05%
- 设计通过 ASME B16.34 标准验证
- 美国专利核准

电子执行器的特征

- 模拟 (4-20mA) 输入和输出控制信号，供与 SCADA 控制器对接使用
- 软件可配置控制设置
- 极高的分辨能力（0.03° 旋转）
- 外部 RS232 连接（提供电缆）
- 独立闭环温控或远程模拟 (4-20mA) 控制选择
- 电源： 需要 24Vdc 3.5Amp 稳压
- 安全失效位置反馈（非接触式完全编码器）
- 键盘： 4 个带“双触”安全功能的薄膜开关
- 显示： 3.5 寸背光数字 LCD 显示屏
- 按钮式电源开关
- 用于对接辅助设备（例如，流量开关、液位开关）的额外模拟进水
- 90° 冲程时间短至 1.5 秒，可实现快速控制动作
- 变速器： 行星齿轮、终身润滑、低反弹
- 占空比为 100% 的额定执行器

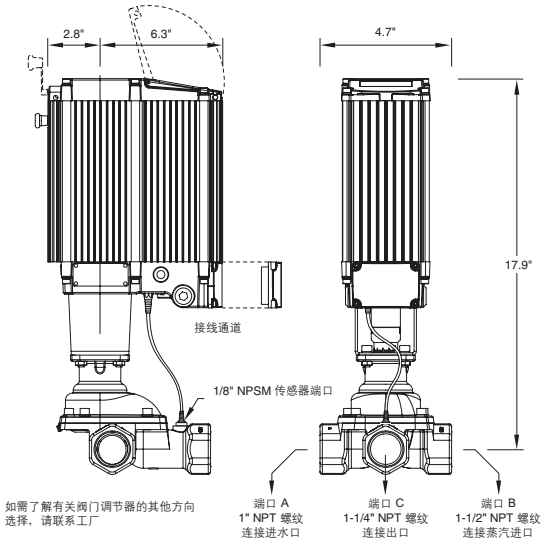

Emech E25S 型蒸汽／水混合器	
运输重量	48.5 磅（含包装）
装运箱尺寸	12.6” x 23.6” x 12.4”（宽 × 长 × 高）

安全注意事项

在设计阶段就应当考虑到通路／系统的下列有关情况：

- 水压突然消失
- 断电
- 超温安全性 — 安全失效系统

如发生冷水供应或是温度传感器失灵的情况，阀门应当在大概 2 秒内关闭。

如果发生断电，此装置应仍停留在其最后通电时的位置，同时可以通过手动超控手柄进行手动调节。

重要注意事项：

1. 必须建立一个最小流量，以实现有效的混合及温度控制。E25S 阀门的蒸汽与水有效混合近似最小流量为 4 U.S.gpm。
2. 止回阀必须同时在入口都安装。同时建议使用过滤器。
3. 在应用设计时必须考虑可感测到的管道流速。
4. 有关安装要求与建议的更多信息，请查阅随产品附送的“安装、操作与保养”手册 (IOM)。
5. 阿姆斯壮公司的工程团队会为您提供应用支持、配件选择及 E25S 阀门定型方面的帮助。

设计、材料、重量及性能等级为近似值，如有变更，恕不另行通知。最新信息，请访问 www.armstronginternational.com。

Armstrong Hot Water Group, 221 Armstrong Blvd., Three Rivers, MI 49093 – USA 电话： 269-279-3602 传真： 269-279-3130
armstronginternational.com

Emech™ E40S 型蒸汽／水混合器

E40S 阀门的切变作用盘设计能够保证对蒸汽与水混合的精确控制。由于装配了电子执行器和整体式温度传感器，因此系统具备快速、精确及稳定的温度控制。单一紧凑的组件简化了安装。此独立装置采用独立式设计，为工业应用中的热水供应提供了可靠的解决方案。

温度校准探测器经由一根电缆与执行器连接，装在出口处的 1/8” NPSM 端口上。借助温度反馈信号，执行器能够在出口处提供高达 95°C (200°F) 热水温度，精确度可达 ± 0.5°C (± 1°F)。

E40S 能够处理不同的输入温度与压强，从而实现温度上升。即使阀门入水口的压强与温度突然发生变化，控制器也可主动消除输出温度的变动。

阀门的特征

- ISO 5211、5210 执行器法兰安装
- 镍铬与钴涂层的 CF8M(316) 不锈钢盘
- 1” 阀门的流量系数 Cv（最大值）： 13.3
- 阀门采用 CF8M (316) 不锈钢构造
- 连接方式：1-1/2” NPT 螺纹连接进出水口
- 可从上端入口经由内部管路通向阀门内部各部分
- 蒸汽入口的最大温度为 250°C (482°F)
- 额定压力：145 psi (10 bar)
- 阀座泄漏大概是阀门 Cv（最大值）的 0.05%
- 设计通过 ASME B16.34 标准验证
- 美国专利核准

电子执行器的特征

- 模拟 (4-20mA) 输入和输出控制信号，供与 SCADA 控制器对接使用
- 软件可配置控制设置
- 极高的分辨能力（0.03° 旋转）
- 外部 RS232 连接（提供电缆）
- 独立闭环温控或远程模拟 (4-20mA) 控制选择
- 电源：需要 24Vdc 3.5Amp 稳压
- 安全失效位置反馈（非接触式完全编码器）
- 键盘：4 个带“双触”安全功能的薄膜开关
- 显示：3.5 寸背光数字 LCD 显示屏
- 按钮式电源开关
- 用于对接辅助设备（例如，流量开关、液位开关）的额外模拟进水
- 90° 冲程时间短至 1.5 秒，可实现快速控制动作
- 变速器：行星齿轮、终身润滑、低反弹
- 占空比为 100% 的额定执行器

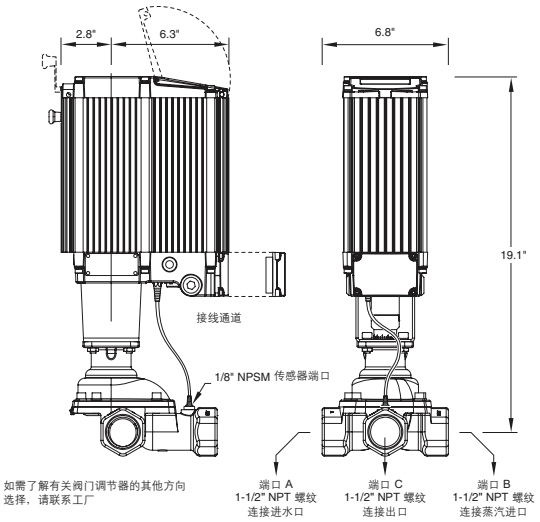

Emech E40S 型蒸汽／水混合器	
运输重量	55 磅（含包装）
装运箱尺寸	12.6” x 23.6” x 12.4”（宽 × 长 × 高）

安全注意事项

在设计阶段就应当考虑到通路／系统的下列有关情况：

- 水压突然消失
- 断电
- 超温安全性 — 安全失效系统

如发生冷水供应或是温度传感器失灵的情况，阀门应当在大概 2 秒内关闭。

如果发生断电，此装置应仍停留在其最后通电时的位置，同时可以通过手动超控手柄进行手动调节。

重要注意事项：

1. 必须建立一个最小流量，以实现有效的混合及温度控制。E40S 阀门的蒸汽与水有效混合近似最小流量为 6 U.S.gpm。
2. 止回阀必须同时在入口都安装。同时建议使用过滤器。
3. 在应用设计时必须考虑可感测到的管道流速。
4. 有关安装要求与建议的更多信息，请查阅随产品附送的“安装、操作与保养”手册 (IOM)。
5. 阿姆斯壮公司的工程团队会协助您进行有关应用支持，配件选择及 E40S 阀门的尺寸量定的工作。

设计、材料、重量及性能等级为近似值，如有变更，恕不另行通知。最新信息，请访问 www.armstronginternational.com。

Armstrong Hot Water Group, 221 Armstrong Blvd., Three Rivers, MI 49093 – USA 电话：269-279-3602 传真：269-279-3130
armstronginternational.com

Emech™ E50S 型蒸汽／水混合器

E50S 阀门的切变作用盘设计能够保证对蒸汽与水混合的精确控制。由于装配了电子执行器和整体式温度传感器，因此系统具备快速、精确及稳定的温度控制。单一紧凑的组件简化了安装。此独立装置采用独立式设计，为工业应用中的热水供应提供了可靠的解决方案。

温度校准探测器经由一根电缆与执行器连接，装在出口处的 1/8” NPSM 端口上。借助温度反馈信号，执行器能够在出口处提供高达 95°C (200°F) 热水温度，精确度可达 ± 0.5°C (± 1°F)。

E50S 能够处理不同的输入温度与压强，从而实现温度上升。即使阀门入水口的压强与温度突然发生变化，控制器也可主动消除输出温度的变动。

阀门的特征

- ISO 5211、5210 执行器法兰安装
- 镍铬与钴涂层的 CF8M(316) 不锈钢盘
- 2” 阀门的流量系数 Cv（最大值）：26.6
- 阀门采用 CF8M (316) 不锈钢构造
- 连接方式：2” NPT 螺纹连接进水口与 2-1/2” NPT 螺纹连接出水口
- 可从上端入口经由内部管路通向阀门内部各部分
- 蒸汽入口的最大温度为 250°C (482°F)
- 额定压力：145 psi (10 bar)
- 阀座泄漏大概是阀门 Cv（最大值）的 0.05%
- 设计通过 ASME B16.34 标准验证
- 美国专利核准

电子执行器的特征

- 模拟 (4-20mA) 输入和输出控制信号，供与 SCADA 控制器对接使用
- 软件可配置控制设置
- 极高的分辨能力（0.03° 旋转）
- 外部 RS232 连接（提供电缆）
- 独立闭环温控或远程模拟 (4-20mA) 控制选择
- 电源：需要 24Vdc 5Amp 稳压
- 安全失效位置反馈（非接触式完全编码器）
- 键盘：4 个带“双触”安全功能的薄膜开关
- 显示：3.5 寸背光数字 LCD 显示屏
- 按钮式电源开关
- 用于对接辅助设备（例如，流量开关、液位开关）的额外模拟进水
- 90° 冲程时间短至 1.5 秒，可实现快速控制动作
- 变速器：行星齿轮、终身润滑、低反弹
- 占空比为 100% 的额定执行器

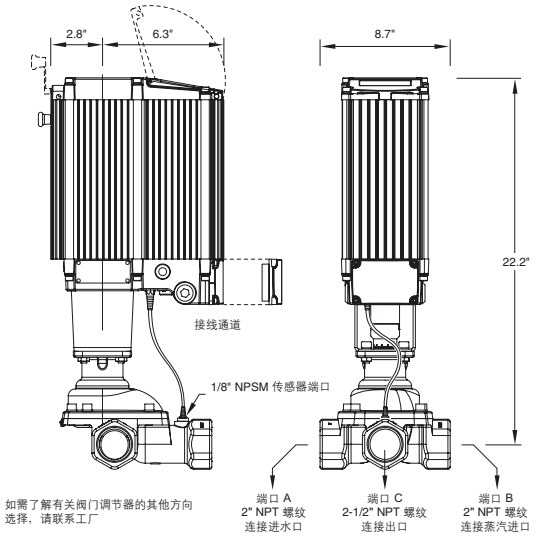

Emech E50S 型蒸汽／水混合器	
运输重量	79 磅（含包装）
装运箱尺寸	13.4” x 30.0” x 13.8”（宽 × 长 × 高）

安全注意事项

在设计阶段就应当考虑到通路／系统的下列有关情况：

- 水压突然消失
- 断电
- 超温安全性 — 安全失效系统

如发生冷水供应或是温度传感器失灵的情况，阀门应当在大概 2 秒内关闭。

如果发生断电，此装置应仍停留在其最后通电时的位置，同时可以通过手动超控手柄进行手动调节。

重要注意事项：

1. 必须建立一个最小流量，以实现有效的混合及温度控制。E50S 阀门的蒸汽与水有效混合近似最小流量为 20 U.S.gpm。
2. 止回阀必须同时在入口都安装。同时建议使用过滤器。
3. 在应用设计时必须考虑可感测到的管道流速。
4. 有关安装要求与建议的更多信息，请查阅随产品附送的“安装、操作与保养”手册 (IOM)。
5. 阿姆斯壮公司的工程团队会为您提供应用支持、配件选择及 E50S 阀门定型方面的帮助。

设计、材料、重量及性能等级为近似值，如有变更，恕不另行通知。最新信息，请访问 www.armstronginternational.com。

Armstrong Hot Water Group, 221 Armstrong Blvd., Three Rivers, MI 49093 – USA 电话：269-279-3602 传真：269-279-3130
armstronginternational.com

Emech™ F5025 型蒸汽／水混合器

Emech 的专利切变作用盘设计能够保证对蒸汽与水混合的精确控制。

作为一个单一紧凑的组件，其安装得到简化。此独立装置采用独立式设计，为热水供应应用提供了可靠的解决方案。

阀门的特征

- ISO 5211、5210 执行器法兰安装
- 阀门采用 CF8M (316) 不锈钢构造
- 1” 阀门的流量系数 Cv（最大值）：8.0
- 标准连接方式：NPT（如需咨询有关其他“定制”选件，包括 CL150 法兰等，请联系阿姆斯壮公司。）
- 连接方式：1” NPT 螺纹连接进水口与 1-1/4” NPT 螺纹连接出水口
- 可从上端入口经由内部管路通向阀门内部各部分
- 蒸汽入口的最大温度为 250°C (482°F)
- 额定压降 145 psi (10 bar)
- 最大动态压降 130 psi (9.6 bar)
- 可在开关位置锁定的手动手柄选件
- 手动手柄套件包括了冲程限制特点，以设制蒸汽端口打开的最大值
- 设计通过 ASME B16.34 标准验证
- 阀座泄漏大概是阀门 Cv（最大值）的 0.05%
- 美国专利核准

Emech F5025 型蒸汽／水混合器	
运输重量	8 磅（含包装）
装运箱尺寸	12.2” x 12.2” x 10.2”（宽 × 长 × 高）

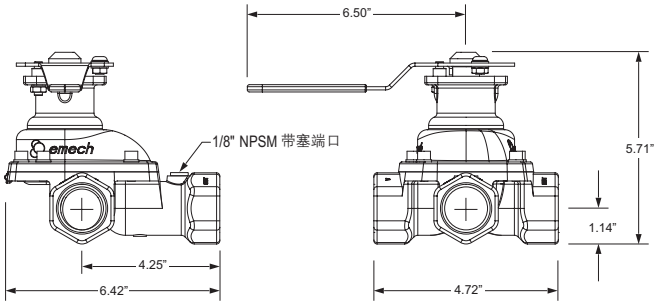

安全注意事项

在设计阶段就应当考虑到通路／系统的下列有关情况：

- 水压突然消失
- 断电
- 超温安全性 — 安全失效系统

如发生冷水供应或是温度传感器失灵的情况，阀门应当在大概 2 秒内关闭。

如果发生断电，此装置应仍停留在其最后通电时的位置，同时可以通过手动超控手柄进行手动调节。

重要注意事项：

1. 必须建立一个最小流量，以实现有效的混合及温度控制。F5025 阀门的蒸汽与水有效混合近似最小流量为 4 U.S.gpm。
2. 止回阀必须同时在入口都安装。同时建议使用过滤器。
3. 在应用设计时必须考虑可感测到的管道流速。
4. 有关安装要求与建议的更多信息，请查阅随产品附送的“安装、操作与保养”手册 (IOM)。
5. 阿姆斯壮公司的工程团队会为您提供应用支持、配件选择及 F5025 阀门定型方面的帮助。

设计、材料、重量及性能等级为近似值，如有变更，恕不另行通知。最新信息，请访问 www.armstronginternational.com。

Armstrong Hot Water Group, 221 Armstrong Blvd., Three Rivers, MI 49093 – USA 电话：269-279-3602 传真：269-279-3130
armstronginternational.com

Emech™ F5040 型蒸汽／水混合器

Emech 的专利切变作用盘设计能够保证对蒸汽与水混合的精确控制。

作为一个单一紧凑的组件，其安装得到简化。此独立装置采用独立式设计，为热水供应应用提供了可靠的解决方案。

阀门的特征

- ISO 5211、5210 执行器法兰安装
- 阀门采用 CF8M (316) 不锈钢构造
- 1” 阀门的流量系数 Cv（最大值）：8.0
- 标准连接方式：NPT（如需咨询有关其他“定制”选件，包括 CL150 法兰等，请联系阿姆斯壮公司。）
- 连接方式：1-1/2” 进出水口
- 可从上端入口经由内部管路通向阀门内部各部分
- 蒸汽入口的最大温度为 250°C (482°F)
- 额定压降 145 psi (10 bar)
- 最大动态压降 130 psi (9.6 bar)
- 可在开关位置锁定的手动手柄选件
- 手动手柄套件包括了冲程限制特点，以设制蒸汽端口打开的最大值
- 设计通过 ASME B16.34 标准验证
- 阀座泄漏大概是阀门 Cv（最大值）的 0.05%
- 美国专利核准

Emech F5040 型蒸汽／水混合器	
运输重量	16 磅（含包装）
装运箱尺寸	12.2” x 12.2” x 10.2”（宽 × 长 × 高）

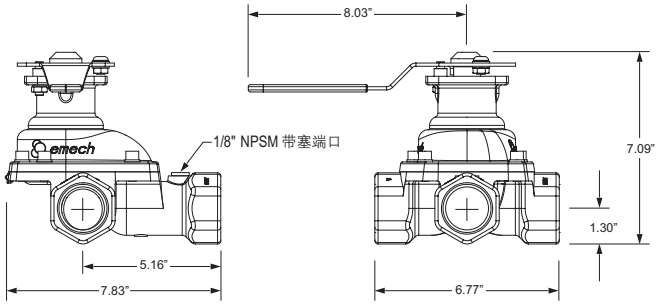

安全注意事项

在设计阶段就应当考虑到通路／系统的下列有关情况：

- 水压突然消失
- 断电
- 超温安全性 — 安全失效系统

如发生冷水供应或是温度传感器失灵的情况，阀门应当在大概 2 秒内关闭。

如果发生断电，此装置应仍停留在其最后通电时的位置，同时可以通过手动超控手柄进行手动调节。

重要注意事项：

1. 必须建立一个最小流量，以实现有效的混合及温度控制。F5040 阀门的蒸汽与水有效混合近似最小流量为 6 U.S.gpm。
2. 止回阀必须同时在入口都安装。同时建议使用过滤器。
3. 在应用设计时必须考虑可感测到的管道流速。
4. 有关安装要求与建议的更多信息，请查阅随产品附送的“安装、操作与保养”手册 (IOM)。
5. 阿姆斯壮公司的工程团队会为您提供应用支持、配件选择及 F5040 阀门定型方面的帮助。

设计、材料、重量及性能等级为近似值，如有变更，恕不另行通知。最新信息，请访问 www.armstronginternational.com。

Armstrong Hot Water Group, 221 Armstrong Blvd., Three Rivers, MI 49093 – USA 电话：269-279-3602 传真：269-279-3130
armstronginternational.com

Emech™ F5050 型蒸汽／水混合器

Emech 的专利切变作用盘设计能够保证对蒸汽与水混合的精确控制。

作为一个单一紧凑的组件，其安装得到简化。此独立装置采用独立式设计，为热水供应应用提供了可靠的解决方案。

阀门的特征

- ISO 5211、5210 执行器法兰安装
- 阀门采用 CF8M (316) 不锈钢构造
- 1” 阀门的流量系数 Cv（最大值）：8.0
- 标准连接方式：NPT（如需咨询有关其他“定制”选件，包括 CL150 法兰等，请联系阿姆斯壮公司。）
- 连接方式：1” NPT 螺纹连接进水口与 1-1/4” NPT 螺纹连接出水口
- 可从上端入口经由内部管路通向阀门内部各部分
- 蒸汽入口的最大温度为 250°C (482°F)
- 额定压降 145 psi (10 bar)
- 最大动态压降 130 psi (9.6 bar)
- 可在开关位置锁定的手动手柄选件
- 手动手柄套件包括了冲程限制特点，以设制蒸汽端口打开的最大值
- 设计通过 ASME B16.34 标准验证
- 阀座泄漏大概是阀门 Cv（最大值）的 0.05%
- 美国专利核准

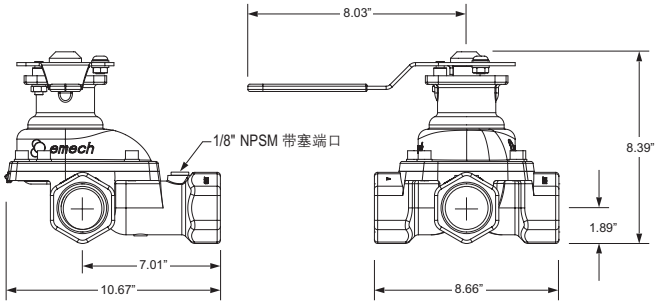

Emech F5050 型蒸汽／水混合器	
运输重量	29 磅（含包装）
装运箱尺寸	12.2” x 12.2” x 10.2”（宽 × 长 × 高）

安全注意事项

在设计阶段就应当考虑到通路／系统的下列有关情况：

- 水压突然消失
- 断电
- 超温安全性 — 安全失效系统

如发生冷水供应或是温度传感器失灵的情况，阀门应当在大概 2 秒内关闭。

如果发生断电，此装置应仍停留在其最后通电时的位置，同时可以通过手动超控手柄进行手动调节。

重要注意事项：

1. 必须建立一个最小流量，以实现有效的混合及温度控制。F5050 阀门的蒸汽与水有效混合近似最小流量为 20 U.S.gpm。
2. 止回阀必须同时在入口都安装。同时建议使用过滤器。
3. 在应用设计时必须考虑可感测到的管道流速。
4. 有关安装要求与建议的更多信息，请查阅随产品附送的“安装、操作与保养”手册 (IOM)。
5. 阿姆斯壮公司的工程团队会为您提供应用支持、配件选择及 F5050 阀门定型方面的帮助。

设计、材料、重量及性能等级为近似值，如有变更，恕不另行通知。最新信息，请访问 www.armstronginternational.com。

Armstrong Hot Water Group, 221 Armstrong Blvd., Three Rivers, MI 49093 – USA 电话：269-279-3602 传真：269-279-3130
armstronginternational.com

Emech™ E20F 型流量控制阀门

Emech 2 接口流量控制阀利用陶瓷切变作用盘技术来提供紧密的截流、高压差功能以及较长的使用寿命。

借由 Emech 电子执行器与 Emech 传感器的组合使用，实现对各种应用高速、独立、闭环的温度控制。Emech 2 端口阀将陶瓷切变作用盘用作动态密封。

相较于传统橡胶和塑料阀座，陶瓷坚硬无比的特质有着突出的耐磨、抗气蚀效果，减少了密封材料的更换次数及停机待工时间。

阀门的特征

- 以 1/4 圈转动
- ISO 5211、5210 执行器法兰安装
- 阀门采用 CF8M (316) 不锈钢构造
- 陶瓷盘 — 耐用、耐腐蚀
- 标准连接方式为 NPT，但有其他“定制”选件，包括 BSPP、L150 法兰、承插焊及卫生型法兰可供选择
- 提供橡胶密封选件
- 可从上端入口通向阀门内部各部分
- 机体温度范围：-13°F 至 257°F
- 额定压力：145 psi (10 bar)
- 最大动态压降 130 psi (9 bar)
- 气密性：（零泄漏）关断
- 阀座密封性能超出 ANSI B16.104 和 FCI70-2，第 V 和 VI 类的要求
- 可承受液体与气体介质

电子执行器的特征

- 模拟 (4-20mA)
- 速度、位置及加速度控制
- 用户定义“双速”冲程，可以消除水击现象
- 极高的分辨能力（0.03° 旋转）
- 本地闭环温度控制
- 外部 RS232 连接（提供电缆）
- 本地／远程控制选项
- 安全失效位置反馈（非接触式完全编码器）
- 4 个带“双触”安全功能的薄膜开关
- 3.5 寸背光显示数字 LCD 显示屏
- 按钮式电源开关
- 24Vdc 3.5Amp 电源供应

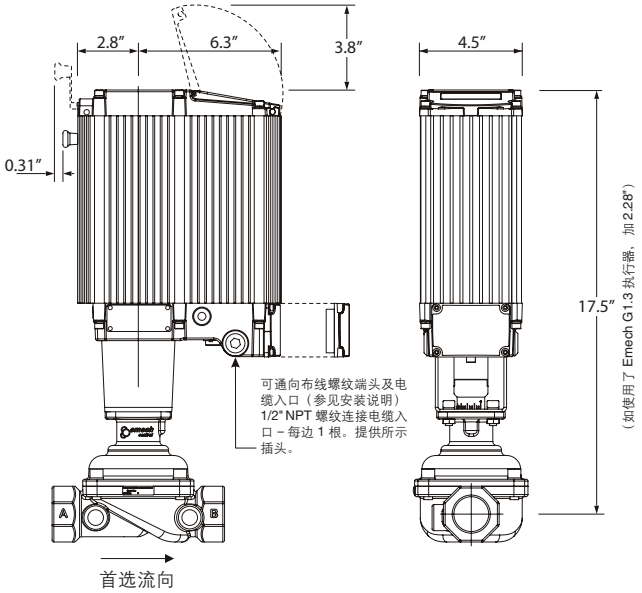

Emech E20F 型流量控制阀门	
运输重量	45 磅（含包装）
装运箱尺寸	12.6” x 23.6” x 12.4”（宽 × 长 × 高）

流体容量 (gpm)

型号	端口连接尺寸 (NPT) 进水口 x 出水口	压降 (psi)										最大流量	C_V
		5	10	15	20	25	30	35	40	45	50		
E20F	3/4” x 3/4”	36	51	63	72	81	89	96	102	109	115	185	16.2

注 1：水量基于水的比重（水 = 1）计算，最大流量是在 130PSI 压强下计算。

注 2：管道流速能够感测到是对 E20F 阀门流率的唯一限制要求。

设计、材料、重量及性能等级为近似值，如有变更，恕不另行通知。最新信息，请访问 www.armstronginternational.com。

Armstrong Hot Water Group, 221 Armstrong Blvd., Three Rivers, MI 49093 – USA 电话：269-279-3602 传真：269-279-3130
armstronginternational.com

Emech™ E25F 型流量控制阀门

Emech 端口阀利用陶瓷切变作用盘技术来提供紧密的截流、高压差功能以及较长的使用寿命。

借由 Emech 电子执行器与 Emech 传感器的组合使用，实现对各种应用高速、独立、闭环的温度控制。Emech 2 端口阀将陶瓷切变作用盘用作动态密封。

相较于传统橡胶和塑料阀座，陶瓷坚硬无比的特质有着突出的耐磨、抗气蚀效果，减少了密封材料的更换次数及停机待工时间。

阀门的特征

- 以 1/4 圈转动
- ISO 5211、5210 执行器法兰安装
- 阀门采用 CF8M (316) 不锈钢构造
- 陶瓷盘 — 耐用、耐腐蚀
- 连接方式：NPT, BSPP, ASME Cl.150 法兰、承插焊、卫生型法兰
- 橡胶密封选件
- 可从上端入口通向阀门内部各部分
- 机体温度范围：-13°F 至 257°F
- 额定压力：145 psi (10 bar)
- 最大动态压降 130 psi (9 bar)
- 气密性：（零泄漏）关断
- 可承受液体与气体介质
- 阀座密封性能超出 ANSI B16.104 和 FCI70-2，第 V 和 VI 类的要求

电子执行器的特征

- 模拟 (4-20mA)
- 速度、位置及加速度控制
- 用户定义“双速”冲程，可以消除水击现象
- 极高的分辨能力（0.03° 旋转）
- 本地闭环温度控制
- 外部 RS232 连接（提供电缆）
- 本地／远程控制选项
- 安全失效位置反馈（非接触式完全编码器）
- 4 个带“双触”安全功能的薄膜开关
- 3.5 寸背光显示数字 LCD 显示屏
- 按钮式电源开关
- 24Vdc 3.5Amp 电源供应

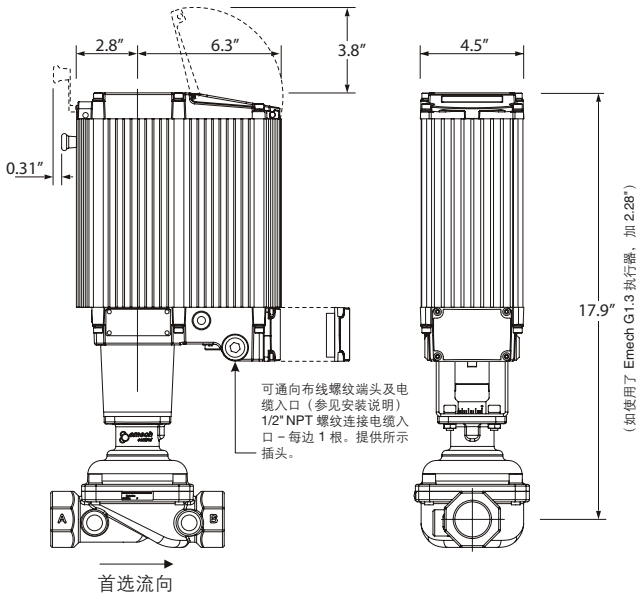

Emech E25F 型流量控制阀门	
运输重量	48.5 磅（含包装）
装运箱尺寸	12.6” x 23.6” x 12.4”（宽 × 长 × 高）

流体容量 (gpm)

型号	端口连接尺寸 (NPT) 进水口 x 出水口	压降 (psi)										最大流量	C_V
		5	10	15	20	25	30	35	40	45	50		
E25F	1” x 1”	62	88	108	125	140	153	165	176	187	197	318	27.9

注 1：水量基于水的比重（水 = 1）计算，最大流量是在 130PSI 压强下计算。

注 2：管道流速能够感测到是对 E25F 阀门流率的唯一限制要求。

设计、材料、重量及性能等级为近似值，如有变更，恕不另行通知。最新信息，请访问 www.armstronginternational.com。

Armstrong Hot Water Group, 221 Armstrong Blvd., Three Rivers, MI 49093 – USA 电话：269-279-3602 传真：269-279-3130
armstronginternational.com

Emech™ E40F 型流量控制阀门

Emech 端口阀利用陶瓷切变作用盘技术来提供紧密的截流、高压差功能以及较长的使用寿命。

借由 Emech 电子执行器与 Emech 传感器的组合使用，实现对各种应用高速、独立、闭环的温度控制。Emech 2 端口阀将陶瓷切变作用盘用作动态密封。

相较于传统橡胶和塑料阀座，陶瓷坚硬无比的特质有着突出的耐磨、抗气蚀效果，减少了密封材料的更换次数及停机待工时间。

阀门的特征

- 以 1/4 圈转动
- ISO 5211、5210 执行器法兰安装
- 阀门采用 CF8M (316) 不锈钢构造
- 陶瓷盘 — 耐用、耐腐蚀
- 连接方式：NPT, BSPP, ASME Cl.150 法兰、承插焊、卫生型法兰
- 橡胶密封选件
- 可从上端入口通向阀门内部各部分
- 机体温度范围：-13°F 至 257°F
- 额定压力：145 psi (10 bar)
- 最大动态压降 130 psi (9 bar)
- 气密性：（零泄漏）关断
- 可承受液体与气体介质
- 阀座密封性能超出 ANSI B16.104 和 FCI70-2，第 V 和 VI 类的要求

电子执行器的特征

- 模拟 (4-20mA)
- 速度、位置及加速度控制
- 用户定义“双速”冲程，可以消除水击现象
- 极高的分辨能力（0.03° 旋转）
- 本地闭环温度控制
- 外部 RS232 连接（提供电缆）
- 本地／远程控制选项
- 安全失效位置反馈（非接触式完全编码器）
- 4 个带“双触”安全功能的薄膜开关
- 3.5 寸背光显示数字 LCD 显示屏
- 按钮式电源开关
- 24Vdc 3.5Amp 电源供应

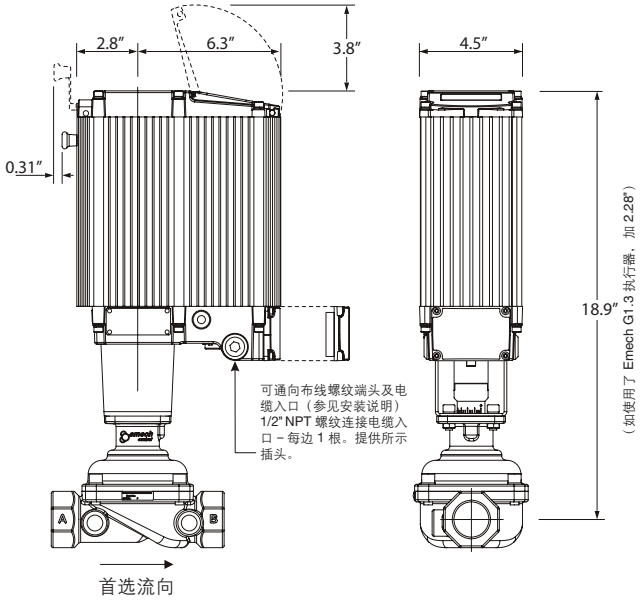

Emech E40F 型流量控制阀门	
运输重量	54 磅（含包装）
装运箱尺寸	12.6” x 23.6” x 12.4”（宽 × 长 × 高）

流体容量 (gpm)													
型号	端口连接尺寸 (NPT) 进水口 x 出水口	压降 (psi)										最大流量	C_V
		5	10	15	20	25	30	35	40	45	50		
E40F	1-1/2” x 1-1/2”	103	145	178	205	230	251	272	290	308	325	523	45.9

注 1：水量基于水的比重（水 = 1）计算，最大流量是在 130PSI 压强下计算。

注 2：管道流速能够感测到是对 E40F 阀门流率的唯一限制要求。

设计、材料、重量及性能等级为近似值，如有变更，恕不另行通知。最新信息，请访问 www.armstronginternational.com。

Armstrong Hot Water Group, 221 Armstrong Blvd., Three Rivers, MI 49093 – USA 电话：269-279-3602 传真：269-279-3130
armstronginternational.com

Emech™ E50F 型流量控制阀门

Emech 端口阀利用陶瓷切变作用盘技术来提供紧密的截流、高压差功能以及较长的使用寿命。

借由 Emech 电子执行器与 Emech 传感器的组合使用，实现对各种应用高速、独立、闭环的温度控制。Emech 2 端口阀将陶瓷切变作用盘用作动态密封。

相较于传统橡胶和塑料阀座，陶瓷坚硬无比的特质有着突出的耐磨、抗气蚀效果，减少了密封材料的更换次数及停机待工时间。

阀门的特征

- 以 1/4 圈转动
- ISO 5211、5210 执行器法兰安装
- 阀门采用 CF8M (316) 不锈钢构造
- 陶瓷盘 — 耐用、耐腐蚀
- 连接方式：NPT, BSPP, ASME Cl.150 法兰、承插焊、卫生型法兰
- 橡胶密封选件
- 可从上端入口通向阀门内部各部分
- 机体温度范围：-13°F 至 257°F
- 额定压力：145 psi (10 bar)
- 最大动态压降 130 psi (9 bar)
- 气密性：（零泄漏）关断
- 可在开关位置锁定的手动手柄选件
- 可承受液体与气体介质
- 阀座密封性能超出 ANSI B16.104 和 FCI70-2，第 V 和 VI 类的要求

电子执行器的特征

- 模拟 (4-20mA)
- 速度、位置及加速度控制
- 用户定义“双速”冲程，可以消除水击现象
- 极高的分辨能力（0.03° 旋转）
- 本地闭环温度控制
- 外部 RS232 连接（提供电缆）
- 本地／远程控制选项
- 安全失效位置反馈（非接触式完全编码器）
- 4 个带“双触”安全功能的薄膜开关
- 3.5 寸背光显示数字 LCD 显示屏
- 按钮式电源开关
- 24Vdc 5 Amp 电源供应

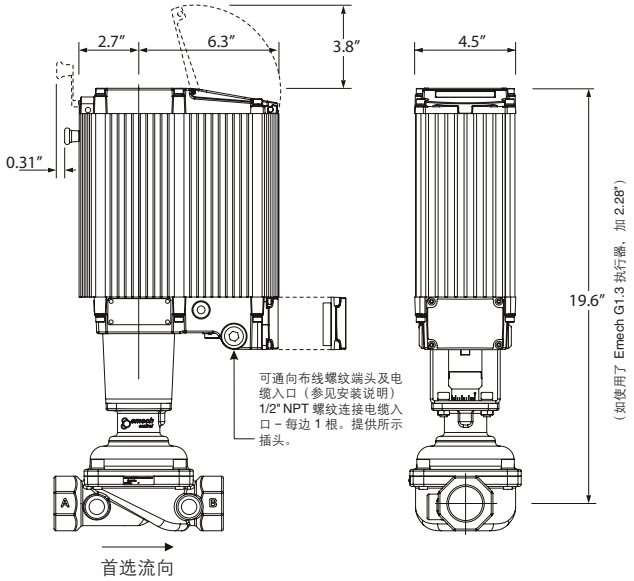

Emech E50F 型流量控制阀门	
运输重量	75 磅（含包装）
装运箱尺寸	13.4” x 30.0” x 13.8”（宽 × 长 × 高）

流体容量 (gpm)

型号	端口连接尺寸 (NPT) 进水口 x 出水口	压降 (psi)										最大流量	C_V
		5	10	15	20	25	30	35	40	45	50		
E50F	2” x 2”	185	262	321	370	414	454	490	524	555	585	944	82.8

注 1：水量基于水的比重（水 = 1）计算，最大流量是在 130PSI 压强下计算。

注 2：管道流速能够感测到是对 E50F 阀门流率的唯一限制要求。

设计、材料、重量及性能等级为近似值，如有变更，恕不另行通知。最新信息，请访问 www.armstronginternational.com。

Armstrong Hot Water Group, 221 Armstrong Blvd., Three Rivers, MI 49093 – USA 电话：269-279-3602 传真：269-279-3130
armstronginternational.com

Emech™ F2020 型流量控制阀门

Emech 2 端口阀利用陶瓷切变作用盘技术来提供紧密的截流、高压差功能以及较长的使用寿命。

通过组合使用 Emech 电子执行器，实现高速、独立、闭环温控。Emech 端口阀将陶瓷切变作用盘用作动态密封。

相较于传统橡胶和塑料阀座，陶瓷坚硬无比的特质有着突出的耐磨、抗气蚀效果，减少了密封材料的更换次数及停机待工时间。

阀门的特征

- ISO 5211、5210 执行器法兰安装
- 阀门采用 CF8M (316) 不锈钢构造
- 以 1/4 圈转动
- 标准连接方式：NPT、CL150法兰、卫生型端头连接
- 陶瓷盘：耐用、耐腐蚀
- 可从上端入口经由内部管路通向阀门内部各部分
- 蒸汽入口的最大温度为 250˚C (482˚F)
- 机体温度范围：-13˚F 至 257˚F
- 额定压降 145 psi (10 bar)
- 最大动态压降 130 psi (9.6 bar)
- 气密性：（零泄漏）关断。阀座密封性能超出 ANSI B16.104 和 FCI70-2，第 V 和 VI 类的要求
- 可在开关位置锁定的手动手柄选件
- 手动手柄套件包括了冲程限制特点，以设制蒸汽端口打开的最大值
- 设计通过 ASME B16.34 标准验证
- 可承受液体与气体介质

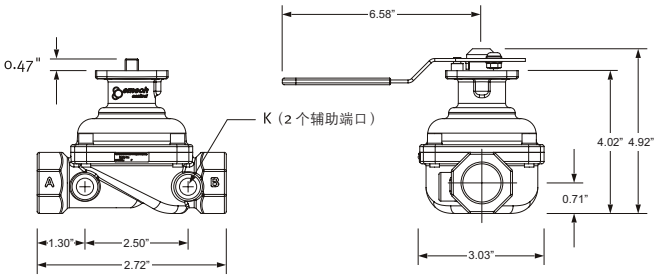

Emech F2020 型流量控制阀门	
运输重量	5 磅（含包装）
装运箱尺寸	12.2” x 12.2” x 10.2”（宽 × 长 × 高）

流体容量 (gpm)

型号	端口连接尺寸 (NPT) 进水口 x 出水口	压降 (psi)										C_V
		5	10	15	20	25	30	35	40	45	50	
F2020	3/4” x 3/4”	36	51	63	72	81	89	96	102	109	115	16.2

注 1：水量基于水的比重（水 = 1）计算，最大流量是在 130PSI 压强下计算。

注 2：管道流速能够感测到是对 F2020 阀门流率的唯一限制要求。

设计、材料、重量及性能等级为近似值，如有变更，恕不另行通知。最新信息，请访问 www.armstronginternational.com。

Armstrong Hot Water Group, 221 Armstrong Blvd., Three Rivers, MI 49093 – USA 电话：269-279-3602 传真：269-279-3130
armstronginternational.com

Emech™ F2025 型流量控制阀门

Emech 的专利切变作用盘设计能够保证对蒸汽与水混合的精确控制。

装配的 Emech G1电子执行器，整体式温度传感器实现了快速，准确及稳定的温度控制。

作为一个单一紧凑的组件，其安装得到简化。此独立装置采用独立式设计，为热水供应应用提供了可靠的解决方案。

阀门的特征

- ISO 5211、5210 执行器法兰安装
- 阀门采用 CF8M (316) 不锈钢构造
- 以 1/4 圈转动
- 标准连接方式：NPT、CL150法兰、卫生型端头连接
- 陶瓷盘：耐用、耐腐蚀
- 可从上端入口经由内部管路通向阀门内部各部分
- 蒸汽入口的最大温度为 250°C (482°F)
- 机体温度范围：-13°F 至 257°F
- 额定压降 145 psi (10 bar)
- 最大动态压降 130 psi (9.6 bar)
- 气密性：（零泄漏）关断。阀座密封性能超出 ANSI B16.104 和 FCI70-2，第 V 和 VI 类的要求
- 可在开关位置锁定的手动手柄选件
- 手动手柄套件包括了冲程限制特点，以设制蒸汽端口打开的最大值
- 设计通过 ASME B16.34 标准验证
- 可承受液体与气体介质

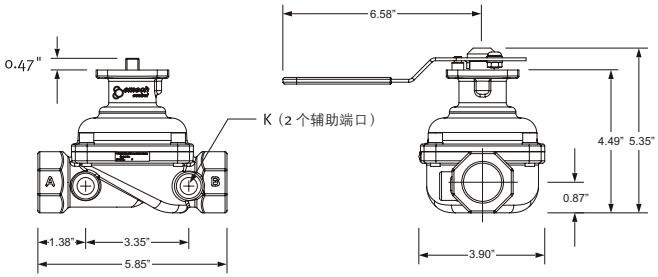

Emech F2025 型流量控制阀门	
运输重量	8 磅（含包装）
装运箱尺寸	12.2” x 12.2” x 10.2”（宽 × 长 × 高）

流体容量 (gpm)

型号	端口连接尺寸 (NPT) 进水口 x 出水口	压降 (psi)										最大流量	C_V
		5	10	15	20	25	30	35	40	45	50		
F2025	1” x 1”	62	88	108	125	140	153	165	176	187	197	380	27.9

注 1：水量基于水的比重（水 = 1）计算，最大流量是在 130PSI 压强下计算。

注 2：管道流速能够感测到是对 F2025 阀门流率的唯一限制要求。

设计、材料、重量及性能等级为近似值，如有变更，恕不另行通知。最新信息，请访问 www.armstronginternational.com。

Armstrong Hot Water Group, 221 Armstrong Blvd., Three Rivers, MI 49093 – USA 电话：269-279-3602 传真：269-279-3130
armstronginternational.com

Emech™ F2040 型流量控制阀门

Emech 的专利切变作用盘设计能够保证对蒸汽与水混合的精确控制。

装配的 Emech G1电子执行器，整体式温度传感器实现了快速，准确及稳定的温度控制。

作为一个单一紧凑的组件，其安装得到简化。此独立装置采用独立式设计，为热水供应应用提供了可靠的解决方案。

阀门的特征

- ISO 5211、5210 执行器法兰安装
- 阀门采用 CF8M (316) 不锈钢构造
- 以 1/4 圈转动
- 标准连接方式：NPT、CL150法兰、卫生型端头连接
- 陶瓷盘：耐用、耐腐蚀
- 可从上端入口经由内部管路通向阀门内部各部分
- 蒸汽入口的最大温度为 250°C (482°F)
- 机体温度范围：-13°F 至 257°F
- 额定压降 145 psi (10 bar)
- 最大动态压降 130 psi (9.6 bar)
- 气密性：（零泄漏）关断。阀座密封性能超出 ANSI B16.104 和 FCI70-2，第 V 和 VI 类的要求
- 可在开关位置锁定的手动手柄选件
- 手动手柄套件包括了冲程限制特点，以设制蒸汽端口打开的最大值
- 设计通过 ASME B16.34 标准验证
- 可承受液体与气体介质

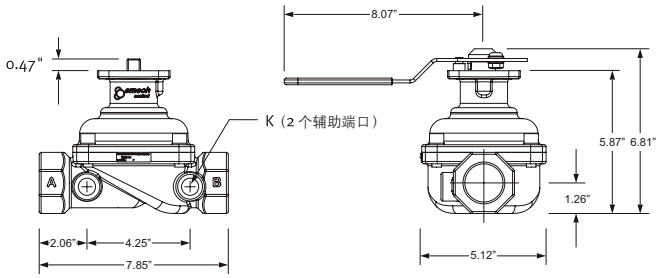

Emech F2040 型流量控制阀门	
运输重量	15 磅（含包装）
装运箱尺寸	12.2” x 12.2” x 10.2”（宽 × 长 × 高）

流体容量 (gpm)

型号	端口连接尺寸 (NPT) 进水口 x 出水口	压降 (psi)										最大流量	C_V
		5	10	15	20	25	30	35	40	45	50		
F2040	1-1/2” x 1-1/2”	109	155	189	219	245	268	289	309	328	346	558	48.9

注 1：水量基于水的比重（水 = 1）计算，最大流量是在 130PSI 压强下计算。

注 2：管道流速能够感测到是对 F2040 阀门流率的唯一限制要求。

设计、材料、重量及性能等级为近似值，如有变更，恕不另行通知。最新信息，请访问 www.armstronginternational.com。

Armstrong Hot Water Group, 221 Armstrong Blvd., Three Rivers, MI 49093 – USA 电话：269-279-3602 传真：269-279-3130
armstronginternational.com

Emech™ F2050 型流量控制阀门

Emech 的专利切变作用盘设计能够保证对蒸汽与水混合的精确控制。

装配的 Emech G1电子执行器，整体式温度传感器实现了快速，准确及稳定的温度控制。

作为一个单一紧凑的组件，其安装得到简化。此独立装置采用独立式设计，为热水供应应用提供了可靠的解决方案。

阀门的特征

- ISO 5211、5210 执行器法兰安装
- 阀门采用 CF8M (316) 不锈钢构造
- 以 1/4 圈转动
- 标准连接方式：NPT、CL150法兰、卫生型端头连接
- 陶瓷盘：耐用、耐腐蚀
- 可从上端入口经由内部管路通向阀门内部各部分
- 蒸汽入口的最大温度为 250°C (482°F)
- 机体温度范围：-13°F 至 257°F
- 额定压降 145 psi (10 bar)
- 最大动态压降 130 psi (9.6 bar)
- 气密性：（零泄漏）关断。阀座密封性能超出 ANSI B16.104 和 FCI70-2，第 V 和 VI 类的要求
- 可在开关位置锁定的手动手柄选件
- 手动手柄套件包括了冲程限制特点，以设制蒸汽端口打开的最大值
- 设计通过 ASME B16.34 标准验证
- 可承受液体与气体介质

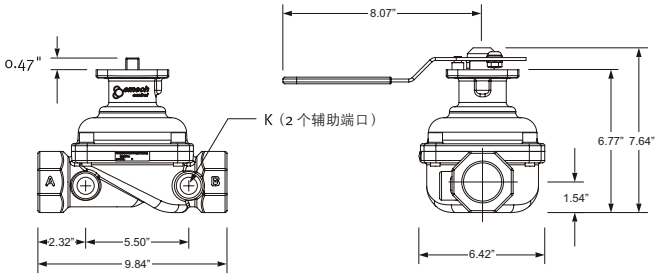

Emech F2050 型流量控制阀门	
运输重量	24 磅（含包装）
装运箱尺寸	12.2” x 12.2” x 10.2”（宽 × 长 × 高）

流体容量 (gpm)

型号	端口连接尺寸 (NPT) 进水口 x 出水口	压降 (psi)										最大流量	C_V
		5	10	15	20	25	30	35	40	45	50		
F2050	2” x 2”	185	262	321	370	414	454	490	524	555	585	944	82.8

注 1：水量基于水的比重（水 = 1）计算，最大流量是在 130PSI 压强下计算。

注 2：管道流速能够感测到是对 F2050 阀门流率的唯一限制要求。

设计、材料、重量及性能等级为近似值，如有变更，恕不另行通知。最新信息，请访问 www.armstronginternational.com。

Armstrong Hot Water Group, 221 Armstrong Blvd., Three Rivers, MI 49093 – USA 电话：269-279-3602 传真：269-279-3130
armstronginternational.com