阿姆斯壮1000系列不锈钢加湿器

（物理参数，外形尺寸和排汽能力）

阿姆斯壮公司也提供在敏感的环境中用除去矿物质的纯净水、去离子水或蒸馏水生产清洁蒸汽的汽水分离式加湿器。

加湿机组的所有沾湿部件都是不锈钢的，所以由上述高腐蚀矿化水产生的不纯净产物最少。凡是出现排汽挟带腐蚀杂质的问题时，阿姆斯壮1000系列加湿器都能以精确控制的无故障蒸汽加湿技术给以解决。

■ **减少腐蚀的危害**。由于阿姆斯壮用不锈钢制造所有沾湿零件，1000系列加湿器避免了由腐蚀所引起的问题及腐蚀产物的挟带。

■ **没有热辐射造成的冷凝**。内置式柱塞定量阀是汽一水分离室整体的一部分，完全被蒸汽包围，从而避免了因热辐射造成的冷凝。另外，蒸汽夹套喷管被供汽压力下的蒸汽完全包围，进一步减小因辐射损失造成的冷凝。

■ **高效消音**。由于分离室包围的干汽室内装满不锈钢消音介质，排出蒸汽时的大部分噪音被吸收。

■ **干蒸汽排放**。进入干汽室的蒸汽处于供汽温度和基本上大气压力下，使任何尚存的水雾再次汽化。

■ **高效分离室**。内部挡板迫使蒸汽流作两个180°的转弯，调节蒸汽，确保最佳减速和高效汽水分离。

■ **可靠的倒置桶疏水阀疏水**。节能的倒置桶蒸汽疏水阀只有两个运动部件，能进行可靠地疏水。其结构设计保证在故障时处于开启状态，这对可靠运行很重要。

1000 系列蒸汽加湿器排汽能力表，见第56、57页。

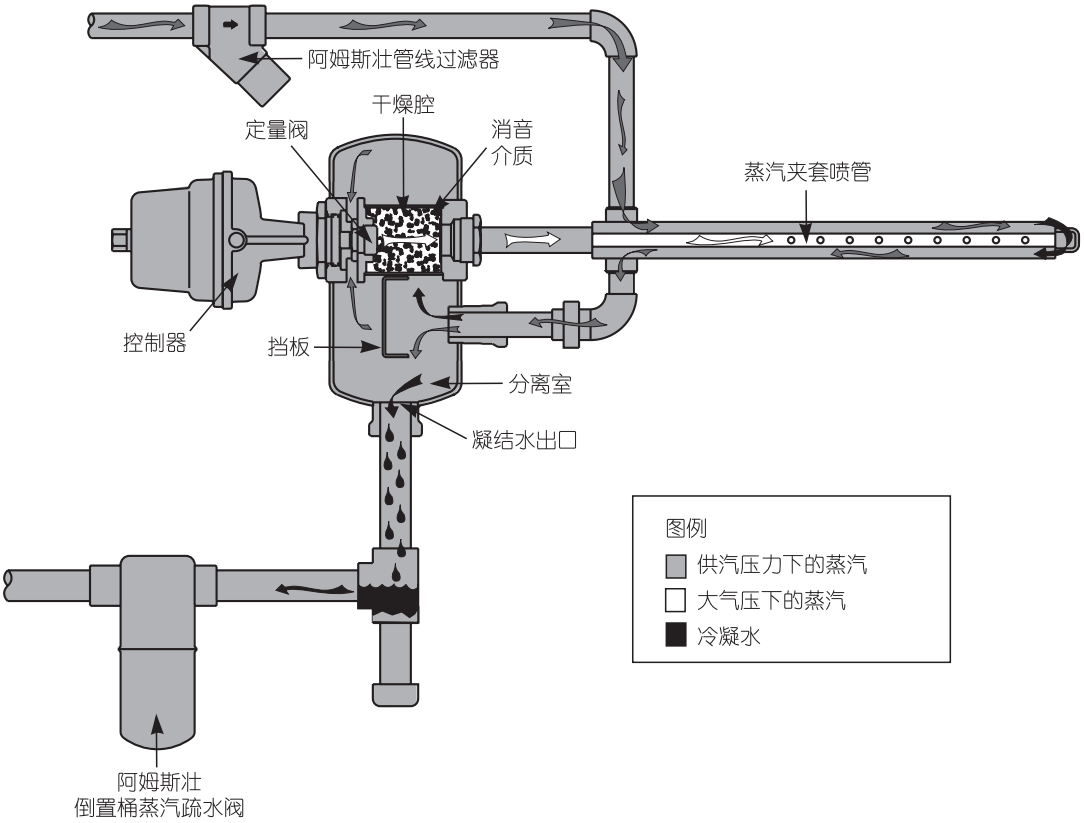

阿姆斯壮1000系列不锈钢加湿器（续）

（物理数据、外形尺寸、排汽能力）

加湿器控制器：

气动调节；
电动调节；
电子调节。

标准供货：

阿姆斯壮蒸汽调节加湿器按标准配置供货，包括：

气动控制（AMA）型：

1．加湿器；
2．所需长度的喷管；
3．Y型过滤器；
4．阿姆斯壮倒置桶蒸汽疏水阀。

电机控制（EM）型：

1．带一体化控制器的加湿器；
2．所需长度的喷管；
3．Y型过滤器；
4．阿姆斯壮倒置桶蒸汽疏水阀。

推荐选项：气动或电动温度开关，建议在喷管夹套和加湿器本体的供汽有可能中断或停汽的任何系统中使用。

表72-1 材料清单	
蒸汽腔体	T-316 CF8M 不锈钢
阀盖组件 阀瓣、阀杆 阀座 喷管和接头	18-8 不锈钢
控制器	见专门说明
过滤器	ASTM 351（T-316 不锈钢）
倒置桶疏水阀	T-304 不锈钢

图72-1 外形尺寸

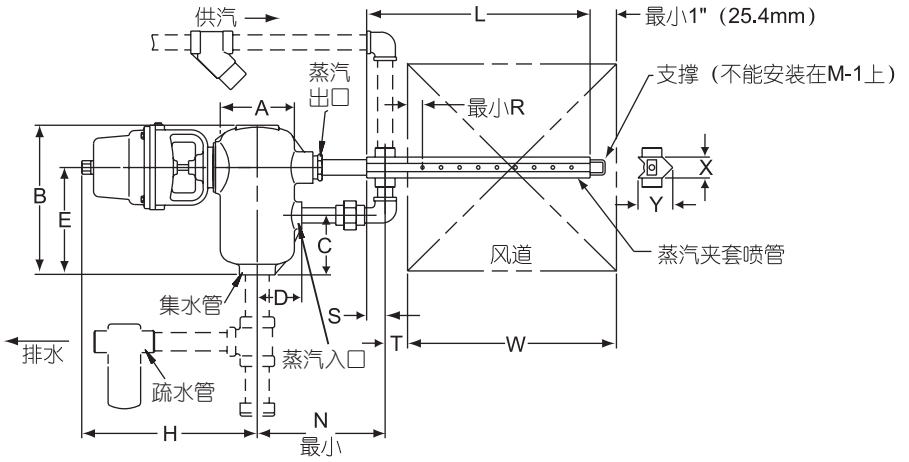

表72-2 尺寸											
型号	外形尺寸（mm）										
	A	B	C	D	E	N	R	S	T	X	Y
1100	105	211	84	63	152	145	51	25	25	32	48
1200	114	275	102	97	170	218	51	25	25	45	67
1300	168	413	152	141	262	230	51	41	41	54	79
1400	273	613	227	246	373	343	51	41	41	83	108

表72-3 尺寸（续）						
型号	接口尺寸				疏水阀型号	重量（kg）†
	蒸汽入口	蒸汽出口	集水管	疏水阀		
1100	1/2″NPT	1/2″	1″NPT	3/4″	1811	15.9
1200	3/4″NPT	3/4″	1″NPT	3/4″	1811	13.6
1300	1-1/4″NPT	1-1/4″	1-1/4″NPT	3/4″	1811	14.5
1400	2″NPT	2″	2″NPT	3/4″	1812	36.4

†重量包括疏水阀，过滤器及配件，不包括控制器和喷管。

注：1．喷管长度和安装喷管的风道宽度，见第73页表73-2。
2．所有沾湿零件都是300系列不锈钢的。

所有尺寸和重量均为粗略值，准确尺寸见尺寸确认图。设计和材料可有变更，恕不另行通知。

阿姆斯壮机械（中国）有限公司　全球网址：www.armstronginternational.com　中国网址：www.armstrong.com.cn
北京中关村科技园区大兴生物医药产业基地永大路40号　邮编：102629　联系电话：010-61255888　传真：010-69250761

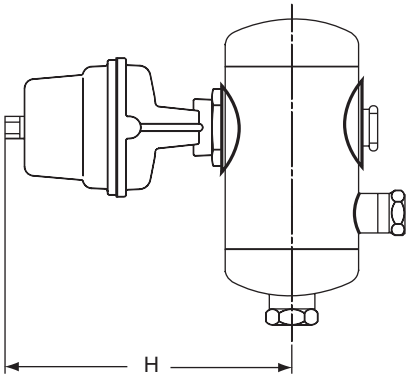

表73-1 带控制器的尺寸					
	气动调节		电动调节		电动通-断
控制方式	Armstrong C-1801 (mm)	Honeywell MP953D (mm)	Honeywell M9182A (mm)	Belimo AFB24-SR (mm)	ASCO (mm)
"H"——1100型	238	203	330	370	111
1200型	243	208	335	375	116
1300型	273	235	362	402	143
1400型	—	287	314	492	—
控制器重(kg)	3.52	2.72	5.44	5.90	0.34

表73-2 喷管长度和适用风道宽度														
喷管型号		M-1	M-1.5	M-2	M-3	M-4	M-5	M-6	M-7	M-8	M-9	M-10	M-11	M-12
L(长度)		12″	18″	24″	36″	48″	60″	72″	84″	96″	108″	132″	132″	144″
W 风道宽度	最短	8″	15″	21″	31″	43″	53″	65″	77″	89″	101″	125″	125″	137″
	最长	14″	20″	30″	42″	52″	64″	76″	88″	100″	112″	124″	136″	148″
装运重量（kg）约计	91和1100型	1. 4	1.8	2.3	2.7	3.6	4.5	5.4	6.4	6.4	7.7	8.6	9.5	10.4
	92和1200型	1.8	2.3	2.7	4.1	5	5.9	7.3	8.2	9.5	10	11.3	12.7	13.6
	93和1300型	2.7	3.6	4.5	5.9	7.7	14.1	9.5	10.9	13.2	14.5	16.8	18.6	19.5
	94和1400型					10.9	13.6	15.4	18.1	20.4	23.1	24.9	27.2	29

注：备有带保温的喷管，请与工厂联系。

如何订购：

1．写明控制方式；
气动调节—AM
电动调节—EM

2．用于风道的加湿器型号—1100，1200，1300或1400。

3．从表73-2中选定喷管长度。

4．根据第56和57页适用的表格，选择所需的蒸汽压力和排汽量。

5．对于电动型号，写明电气参数（控制信号、电源电压等）。

所有尺寸和重量均为粗略值，准确尺寸见尺寸确认图。设计和材料可有变更，恕不另行通知。

阿姆斯壮蒸汽加湿器物理参数，外形尺寸，排汽能力

（国际单位制汇总表）

表M54-1 和M72-2 物理参数

加湿器型号	外形尺寸（mm）						接口规格					疏水阀型号	重量（kg）（不包括控制器和布汽套管）
	A	B*	C	D	E	F	蒸汽入口 ①	蒸汽入口 ②	蒸汽出口	集水管	疏水阀		
90	105	225	48	60	62	71	-	DN15	DN15	DN25	DN15	880	6
91	115	218	86	78	154	97	DN15	DN20	DN15	DN25	DN20	880	11
92	141	3218	86	97	154	97	DN20	DN20	DN20	DN25	DN20	880	14
93	171	302	117	121	229	121	DN32	DN32	DN32	DN32	DN20	881	24
94	276	435	175	203	321	203	DN50	DN50	DN50	DN50	DN20	882	66
1100	105	211	84	63	153	—	DN15		DN15	DN25	DN20	1811	14
1200	114	262	101	97	170	—	DN20		DN20	DN25	DN20	1811	14
1300	168	417	152	141	262	—	DN32		DN32	DN32	DN20	1811	15
1400	273	613	227	236	373	—	DN50		DN50	DN50	DN20	1812	36

†重量包括疏水阀，过滤器和接头。*完整的数据需增加控制器高度和重量。

表M55-1 90 型、91 型和1100 型加湿器连续排汽能力（kg/h）

阀孔尺寸	蒸汽压力（MPa）																		
(in)	0.015	0.020	0.025	0.035	0.04	0.05	0.055	0.060	0.070	0.075	0.08	0.09	0.10	0.14	0.17	0.20	0.25	0.30	0.40
1/16	0.6	0.7	0.8	1	1.1	1.2	1.3	1.4	1.5	1.6	1.7	1.8	2	2.5	2.9	3.5	3.8	4.5	5.6
5/64	1	1.2	1.4	1.6	1.8	2	2.1	2.3	2.4	2.5	2.7	2.8	3	3.9	4.9	5	5.6	6.7	8.6
3/32	1.4	1.7	1.9	2.3	2.6	2.8	3	3.3	3.5	3.7	3.9	4	4.3	5.4	6	6.5	7.8	9.6	11
7/64	1.9	2.2	2.6	3.1	3.6	4	4.1	4.5	4.6	5	5.2	5.4	6	7.2	8	8.6	9.5	12	15
1/8	2.5	3.1	3.3	4	4.5	5	5.5	5.9	6.3	6.3	6.8	7.2	8	10	11	13	14	16	20
5/32	3.6	4.5	5.1	6.3	7.2	7.7	8.6	9	9.5	10	11	12	13	14	16	18	20	24	29
3/16	5.5	6.8	7.7	10	11	12	12	13	14	15	16	17	18	22	24	27	29	35	42
7/32	7.5	10	11	13	15	16	17	18	19	20	21	22	24	28	32	35	38	44	64
1/4	10	13	14	17	19	21	22	24	25	27	28	29	31	37	41	46	52	61	77
9/32	12	15	16	20	21	23	25	26	28	29	30	32	34	40	48	52	57	68	84
5/16	15	17	19	23	25	27	29	31	33	35	37	39	42	48	56	61	67	90	114
11/32	16	20	22	25	30	33	35	37	39	41	43	44	49	58	67	78	86	104	126
3/8	19	23	25	30	32	35	37	42	44	48	50	52	57	68	77	86	96	115	143

注：粗黑线下方的数据只适用于91型和1100型。

表M55-2 92 型和1200 型加湿器连续排汽能力（kg/h）

阀孔尺寸	蒸汽压力（MPa）																		
(in)	0.015	0.02	0.025	0.035	0.04	0.05	0.055	0.06	0.07	0.075	0.08	0.09	0.1	0.14	0.17	0.20	0.25	0.30	0.40
1/8	2.2	3.2	3.6	4	4.5	5	5.5	6	6.8	7	8	9	10	11	12	13	14	16	20
5/32	3.6	4.6	5.5	6.3	7.3	7.7	8.6	8	9	9.5	11	12	13	14	16	18	20	24	29
3/36	5.4	6.8	8.2	9.5	10	11	12	13	14	15	16	17	18	21	24	27	29	35	42
7/32	7.2	9.5	11	13	15	16	17	18	19	20	21	22	24	28	32	38	41	47	61
1/4	10	11	15	17	19	21	22	24	25	27	28	29	31	37	41	46	52	61	77
9/32	12	16	19	22	24	26	29	30	32	34	36	37	40	47	53	59	69	80	97
5/16	15	20	23	27	30	32	35	37	39	42	44	45	49	57	65	72	85	96	118
11/32	18	24	28	32	35	38	41	44	46	49	52	54	59	69	78	87	101	114	142
3/8	24	27	29	35	38	42	45	47	52	54	56	58	63	74	83	93	103	122	151
7/16	34	38	41	45	49	53	56	60	62	65	68	72	77	89	102	114	126	157	190
1/2	40	43	45	47	51	55	60	64	68	72	76	79	88	104	121	136	151	181	220

表M56-1 93 型和1300 型加湿器连续排汽能力（kg/h）

阀孔尺寸	蒸汽压力（MPa）																		
(in)	0.015	0.02	0.025	0.035	0.04	0.05	0.055	0.06	0.07	0.075	0.08	0.09	0.1	0.14	0.17	0.2	0.25	0.30	0.40
13/32	32	38	45	50	55	60	63	67	69	73	77	78	84	96	112	122	135	161	200
7/16	35	43	49	57	59	63	66	70	77	80	86	89	97	112	129	142	152	182	225
15/32	38	55	59	66	68	71	76	82	88	92	96	102	108	128	145	161	175	203	248
1/2	45	58	66	73	78	84	90	92	98	103	110	115	123	146	165	185	197	227	282
9/16	47	62	72	84	89	94	102	108	117	121	123	128	141	163	185	207	234	279	342
5/8	53	67	79	92	97	106	114	124	131	134	144	153	167	194	221	248	275	328	408
3/4	58	79	92	105	116	130	140	153	164	170	173	186	208	249	289	338	385	452	576

所有尺寸和重量均为粗略值，准确尺寸见尺寸确认图。设计和材料可有变更，恕不另行通知。

阿姆斯壮机械（中国）有限公司　全球网址：www.armstronginternational.com　中国网址：www.armstrong.com.cn
北京中关村科技园区大兴生物医药产业基地永大路40号　邮编：102629　联系电话：010-61255888　传真：010-69250761

表M56-2 93 型加湿器连续排汽能力（Kg/h）
（供汽直接到蒸汽分离室的负荷喷管单独疏水）

阀孔尺寸	蒸汽压力（MPa）																		
(in)	0.015	0.02	0.025	0.035	0.04	0.05	0.055	0.06	0.07	0.075	0.08	0.09	0.1	0.14	0.17	0.2	0.25	0.30	0.40
13/32	32	38	45	50	55	60	63	67	69	73	77	78	84	96	112	122	135	161	200
7/16	35	43	49	57	59	63	66	70	77	80	86	89	97	112	130	142	152	182	225
15/32	38	55	59	66	68	71	76	82	88	92	96	102	108	128	145	161	175	203	248
1/2	45	58	66	73	78	84	90	92	98	103	110	115	123	146	165	185	197	227	282
9/16	47	62	72	84	89	94	102	108	117	121	123	128	141	163	185	207	234	279	342
5/8	57	73	83	85	102	112	119	129	139	142	152	162	173	209	232	261	291	343	443
3/4	62	85	100	119	122	136	152	171	186	195	210	225	238	288	336	375	422	500	620

表M56-3 94 型加湿器连续排汽能力（kg/h）
（供汽直接到喷管的负荷）

阀孔尺寸	蒸汽压力（MPa）															
(in)	0.015	0.02	0.025	0.035	0.04	0.05	0.055	0.06	0.07	0.075	0.08	0.09	0.10	0.14	0.17	0.20
5/8	62	76	86	97	102	114	121	131	142	148	159	169	188	217	245	275
3/4	84	103	117	132	140	154	164	177	193	201	215	229	252	310	350	390
7/8	110	135	153	171	184	202	215	232	251	264	282	300	344	396	452	503
1	126	156	177	198	212	234	248	269	290	304	326	347	386	450	514	575
1-1/8	145	180	204	230	245	269	286	310	339	351	376	400	422	507	591	666
1-1/4	156	190	215	251	259	284	302	327	361	371	396	422	448	536	631	711
1-1/2	177	222	253	282	303	334	354	384	417	435	465	496	523	633	729	824

表M56-4 94 型和1400 型加湿器连续排汽能力（kg/h）
（供汽直接到汽水分离室的负荷，喷管单独疏水）

阀孔尺寸	蒸汽压力（MPa）																		
(in)	0.015	0.02	0.025	0.035	0.04	0.05	0.055	0.06	0.07	0.075	0.08	0.09	0.1	0.14	0.17	0.2	0.25	0.30	0.40
5/8	62	76	86	97	102	114	121	131	142	148	159	169	188	217	245	275	303	357	461
3/4	90	110	125	140	150	165	175	190	205	215	230	244	275	321	358	404	445	533	656
7/8	114	140	159	178	191	210	222	241	260	273	292	311	358	412	461	520	576	697	847
1	136	170	193	122	231	254	270	293	326	332	355	378	425	488	559	632	693	832	1038
1-1/8	168	210	238	267	286	314	333	362	378	410	438	467	505	605	698	769	859	1026	1280
1-1/4	187	235	267	300	320	352	373	405	435	459	490	490	551	674	784	883	979	1182	1454
1-1/2	245	299	340	381	408	449	476	517	547	585	626	667	699	843	961	1096	1201	1448	1823

表M51-1 加湿器气动控制器弹簧力范围

阿姆斯壮C-1801		霍尼韦尔MP953D	
工作范围	可调节起始点	工作范围	可调节起始点
0.034 MPa	最小\0.021 MPa	0.027 MPa	0.021 MPa
		0.034 MPa	0.055 MPa
0.069 MPa*	最小\0.021 MPa	0.048 MPa*	0.027 MPa

*标准弹簧一未说明弹力范围时所用。

注：选择气动94型加湿器，蒸汽压力大于0.2MPa时，请咨询厂家。

所有尺寸和重量均为粗略值，准确尺寸见尺寸确认图。设计和材料可有变更，恕不另行通知。

阿姆斯壮蒸汽加湿器物理参数，外形尺寸，排汽能力（续）

（国际单位制汇总表）

蒸汽喷管参数

表M53-1 带控制器的加湿器外型尺寸（mm）

	气动调节		电动调节			电动通-断
控制器型号	Armstrong C-1801	Honeywell MP953D	Honeywell M9182A	Belimo AFB24-SR	Belimo SF24A-SR	ASCO
“B”-90	301	264	378	470	470	178
91	406	368	479	560	560	276
92	406	368	479	576	576	276
93	495	454	562	665	665	368
94	—	622	708	789	789	—
“H”-1100	238	203	330	407	—	111
1200	243	208	335	413	—	116
1300	273	235	362	440	—	143
1400	—	287	414	492	—	—
控制头重量(kg)	3.5	2.7	5.4	5.9	—	3

表M59-1 和M67-2 横截面尺寸（mm）

型号	″N″	″R″	″S″	″T″	″X″	″Y″	供汽接管
90	137	51	25	25	32	48	1/2″
91	145	51	25	25	32	48	1/2″
1100	217	150	25	25	32	48	1/2″
92和1200	218	51	25	25	44	67	3/4″
93和1300	230	51	41	41	54	79	1-1/4″
94和1400	343	51	41	41	83	108	2″

表M59-2 和M67-4 喷管长度和适用风道宽度

90 型竖直喷管型号		MV-1	MV-1.5	MV-2	MV-3	MV-4	MV-5	MV-6	MV-7	MV-8	MV-9	MV-10	MV-11	MV-12
90 型水平喷管型号		MH-1	MH-1.5	MH-2	MH-3	MH-4	MH-5	MH-6	MH-7	MH-8	MH-9	MH-10	MH-11	MH-12
91 型至94 型及1000 系列喷管型号		M-1	M-1.5	M-2	M-3	M-4	M-5	M-6	M-7	M-8	M-9	M-10	M-11	M-12
L（长度）(m)		0.30	0.45	0.61	0.91	1.22	1.52	1.83	2.13	2.44	2.74	3.05	3.35	3.66
W-风道宽度	最小	0.20	0.38	0.53	0.79	1.09	1.36	1.66	1.97	2.27	2.58	2.88	3.18	3.49
	最大	0.36	0.51	0.76	1.07	1.32	1.63	1.93	2.24	2.54	2.84	3.15	3.45	3.76
装运重量(kg)约计	90 型	1.8	2.3	2.7	4.0	5.0	5.9	7.2	8.2	9.5	9.8	11.3	12.7	13.6
	91 型	1.4	1.8	2.3	2.7	3.6	4.5	5.4	6.3	6.8	7.7	8.6	9.5	10.4
	92 和1200 型	1.8	2.3	2.7	4.0	5.0	5.9	7.2	8.2	9.5	9.8	11.3	12.7	13.6
	93 型	2.7	3. 6	4.5	5.9	7.7	9.5	10.9	13.1	14.5	16.8	18.6	19.5	20.9
	94 型	与厂家接洽				10.9	13.6	15.4	18.1	20.4	23.1	24.9	27.2	29.0

所有尺寸和重量均为粗略值，准确尺寸见尺寸确认图。设计和材料可有变更，恕不另行通知。

阿姆斯壮机械（中国）有限公司　全球网址：www.armstronginternational.com　中国网址：www.armstrong.com.cn
北京中关村科技园区大兴生物医药产业基地永大路40号　邮编：102629　联系电话：010-61255888　传真：010-69250761

电动通—断单元加湿器

表M61-1 外形尺寸(mm)

型号	B	C	D	E	F	H
FSA	472	86	97	154	400	78
FSA	472	86	97	154	400	97
FSA	533	117	121	229	464	121

表M61-2 外形尺寸(mm)

型号	B	C	D	E	H
VSA-91	276	86	97	154	78
VSA-92	276	86	97	154	97
VSA-93	368	117	121	229	121

表M61 M61-3 物理参数

型号	FSA-91	VSA-91	FSA-92	VSA-92	FSA-93	VSA-93
*线圈(瓦)220V，50/60Hz	10	10	10	10	10	10
*电机(瓦)220V，50/60Hz	6	无	6	无	6	无
恒湿器(安培，220V时)	2.2	2.2	2.2	2.2	2.2	2.2
装运重量(kg)	13	10	15	12	31	28
蒸汽进口和过滤器接管	DN15	DN15	DN20	DN20	DN32	DN32
排水接管	DN25	DN25	DN25	DN25	DN32	DN32
倒置桶疏水阀型号	880	880	880	880	881	881

表M61-4 阿姆斯壮电动控制通-断型加湿器排汽能力**

		FSA-91，VSA-91，DSA-91						FSA-92，VSA-92，DSA-92						FSA-93，VSA-93，DSA-93			
阀孔尺寸		1/16″	3/32″	1/8″	5/32″	3/16″	7/32″	7/32″	1/4″	5/16″	3/8″	7/16″	1/2″	5/16″	3/8″	7/16″	1/2″
蒸汽压力(MPa)	0.015	0.7	1.4	2.5	3.7	5.7	7.5	7.3	10	15	24	34	40	20	23	35	45
	0.030	0.9	2.1	3.7	5.7	8.5	12	11	17	27	32	43	46	29	39	49	66
	0.040	1.1	2.5	4.4	6.9	10	14	16	21	32	38	49	51	36	48	59	78
	0.060	1.4	3.2	5.6	8.8	13	17	18	24	37	47	59	64	40	53	66	90
	0.070	1.5	3.5	6.2	9.7	15	19	19	25	40	52	62	68	44	59	77	110
	0.080	1.6	3.8	6.6	10	16	20	20	27	42	56	68	75	48	64	86	123
	0.10	1.9	4.2	8.2	12	17	23	22	29	45	63	72	—	53	73	97	
	0.14	2.5	5.4	10.4	14	21	28	24	31	49	73	—	—	62	84	112	
	0.170	3.1	6.0	11.6	16	24	31	26	39	62	—	—	—	70	96	130	
	0.20	3.4	6.5	12.7	18	27	34	38	46	72	—	—	—	79	108	—	
	0.25	3.8	7.8	13.6	20	29	—	41	52	85	—	—	—	86	119	—	
	0.275	4.2	8.7	14.8	22	32	—	44	57	—	—	—	—	94	129	—	
	0.35	5.0	10.4	18.0	27	39	—	54	69	—	—	—	—	109	—	—	
	0.40	5.6	11.1	20.0	29	—	—	61	77	—	—	—	—	122	—	—	

*使用其它电压，请向厂家咨询。

**加湿器标定蒸汽压力下连续排汽情况下，每小时排放蒸汽千克数。

所有尺寸和重量均为粗略值，准确尺寸见尺寸确认图。设计和材料可有变更，恕不另行通知。

阿姆斯壮蒸汽加湿器物理参数，外形尺寸，排汽能力（续）

（国际单位制汇总表）

气控单元加湿器

表M63-1 外形尺寸（mm）

型号	B	C	D	E	F	H
AMAF-91A	406	86	97	154	78	370
AMAF-92A	406	86	97	154	97	389
AMAF-93	486	117	121	229	121	451

表M63-2 外形尺寸（mm）

型号	B	C	D	E	F
AM-91A	406	86	97	154	78
AM-92A	406	86	97	154	97
AM-93A	486	117	121	229	121

表M63-3 物理参数

型号	AM91A	AMAF-91A	AM-92A	AMAF-92A	AM-93A	AMAF-93A
最大空气压力(MPa)	0.14	0.14	0.14	0.14	0.14	0.14
风扇在0.14MPa下所需空气量(m^3/h)	—	3.4	—	3.4	—	3.4
排水接管	DN25	DN25	DN25	DN25	DN32	DN32
倒置桶疏水阀型号	880	880	880	880	881	881
装运重量（kg）	15	17	17	20	28	30
蒸汽进口和过滤接管	DN15	DN15	DN20	DN20	DN32	DN32

表M63-4 阿姆斯壮气动加湿器排汽能力

		AM-91A，AMAF-91A						AM-92A，AMAF-92A					AM-93A，AMAF-93A			
阀孔尺寸		1/16″	3/32″	5/32″	7/32″	9/32″	3/8″	3/16″	1/4″	5/16″	3/8″	1/2″	13/32″	15/32″	9/16″	3/4″
蒸汽压力（MPa）	0.015	0.7	1.4	3.7	7.5	12	19	5.4	10	15	22	36	32	38	47	62
	0.03	0.9	2.1	5.7	12	17	25	8.2	15	23	34	45	45	59	72	100
	0.04	1.1	2.5	6.8	14	21	31	10	19	29	42	56	55	68	89	122
	0.06	1.4	3.2	8.8	17	25	—	12	22	35	49	65	63	76	102	—
	0.07	1.5	3.5	9.7	19	28	—	14	25	39	55	73	69	88	117	—
	0.08	1.6	3.8	10	20	29	—	16	28	44	62	82	77	96	123	—
	0.10	1.9	4.2	12	23	33	—	18	31	49	70	94	84	108	141	—
	0.14	2.5	5.4	14	28	—	—	21	37	58	82	—	96	128	—	—
	0.17	3.1	6.0	16	31	—	—	23	41	65	—	—	112	—	—	—
	0.20	3.4	6.5	18	34	—	—	26	46	72	—	—	122	—	—	—
	0.25	3.8	7.8	20	—	—	—	28	49	—	—	—	135	—	—	—
	0.275	4.2	8.7	22	—	—	—	30	53	—	—	—	—	—	—	—
	0.35	5.0	10.4	27	—	—	—	34	61	—	—	—	—	—	—	—
	0.40	5.6	11.1	29	—	—	—	38	67	—	—	—	—	—	—	—

所有尺寸和重量均为粗略值，准确尺寸见尺寸确认图。设计和材料可有变更，恕不另行通知。

阿姆斯壮机械（中国）有限公司　全球网址：www.armstronginternational.com　中国网址：www.armstrong.com.cn
北京中关村科技园区大兴生物医药产业基地永大路40号　邮编：102629　联系电话：010-61255888　传真：010-69250761

蒸汽喷淋加湿器

表M65-1 蒸汽喷淋加湿器物理参数

型号	电控†		气控	
	DSA-91-SM*	DSA-92-SM*	AM-91-SM*	AM-92-SM*
装运重量（kg）（不包括布汽管）	11	18	12	19
入口和过滤器接管规格	DN15	DN20	DN15	DN20
排水接管规格	DN25	DN25	DN25	DN25
倒置桶疏水阀型号	880	880	880	880
疏水阀接管规格	DN20	DN20	DN20	DN20

*完整的型号代号包括型号的后缀，以英尺为单位的布汽管长度。

†说明所需电压。可用各种电压一请向厂家咨询。

注：需更大的规格和更大的排汽量时，请与厂家接洽。

表M65-2 蒸汽喷淋器布汽管的长度和重量

布汽管型号		SM-1	SM-1.5	SM-2	SM-3	SM-4	SM-5	SM-6	SM-7	SM-8	SM-9	SM-10	SM-11	SM-12
长度（L）（m）		0.30	0.45	0.61	0.91	1.22	1.52	1.83	2.13	2.44	2.74	3.05	3.35	3.66
装运重量（千克）	91 型	1	2	2	3	4	5	5	—	—	—	—	—	—
	92 型	3	3	4	5	6	7	8	9	10	11	12	13	14

表M59-3 风道高度超过900 毫米时并接喷管数量

风道高度（mm）	喷管数
900-1500	2
1500-2000	3
2000-2500	4
2500	5或以上

如对蒸汽尾迹有特别要求，请与阿姆斯壮公司联系。

表M59-4 多根喷管接管规格和接头件型号

加湿器型号	布汽管接头型号	接头规格
91	A-4967-B	DN15
92	A-4967	DN20
93	A-4967-L	DN25*
94	A-5002	DN50
1100	A-4967-5	DN15
1200	A-4967-P	DN20
1300	A-4967-R	DN25*
1400	A-5002-C	DN50

*布汽管接头规格为DN25，布汽管夹套接口为DN32。

所有尺寸和重量均为粗略值，准确尺寸见尺寸确认图。设计和材料可有变更，恕不另行通知。